MANUAL TÉCNICO

CORTINA TWINLINE™

1. DEFINICIÓN DEL PRODUCTO

Twinline™ de Hunter Douglas constituye una elegante alternativa para decorar todo tipo de ventana a la vez que controla la cantidad de luz que entra a los ambientes. Gracias a modernos tejidos que combinan franjas horizontales, transparentes y semiopacas, otorga la posibilidad de un manejo personalizado de iluminación y privacidad. Al accionar la cortina, las franjas se sobreponen entre sí generando variedad de niveles de contacto visual con el exterior y de paso de luz, adaptándose de esta manera a las diversas necesidades de control solar.

La cortina Twinline™ combina amplias alternativas de tejidos sofisticados que incorporan variedad de texturas, diferentes tamaños de franjas y amplia colección de colores.

Disponible con mecanismos de la más reciente tecnología, enrolla y desenrolla la tela y regula el traslape de las franjas a través de una cadena de control en su versión manual, o mediante el uso de un control remoto en su versión motorizada; también es compatible con diferentes sistemas de automatización. Ofrece acabados exclusivos con un toque de lujo, dando como resultado un producto altamente funcional, limpio en su diseño y cuidadoso en los detalles.

HunterDouglas

Este documento contiene información, imágenes, gráficos, fotografías e ilustraciones de carácter referencial protegidas por la normatividad de derecho de autor que son de propiedad exclusiva de Hunter Douglas de Colombia S.A. Queda estrictamente prohibida la utilización, copia, reimpresión o reproducción parcial o total por cualquier medio sin la autorización expresa de Hunter Douglas de Colombia S.A.

2. CARACTERÍSTICAS

2.1 GENERALIDADES

La cortina Twinline™ está compuesta por delicadas franjas transparentes y opacas dispuestas de manera horizontal, que traslapan entre sí. Las franjas transparentes cuentan con un diseño delicado y su tejido ha sido especialmente construido para disminuir la distorsión en el contacto visual a través de la cortina.

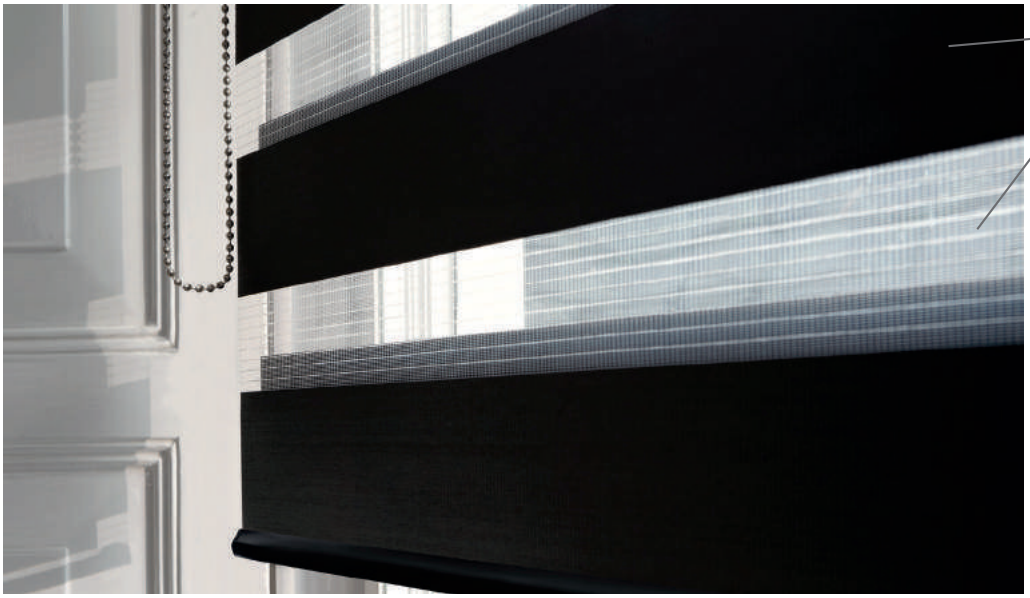

Twinline™ cuenta con avanzada tecnología en su hardware, permitiendo operar la cortina con suavidad y ubicándola exactamente en el punto deseado de su altura. Existen dos tipos de mecanismos de operación:

- **Manual (T37 y T50):** clásico funcionamiento que acciona la cortina mediante una cadena de control altamente resistente, manteniendo el control en el enrollado y desenrollado de la tela, así como en el traslape de sus franjas.
- **Motor PowerView®:** opción de motorización con componentes que se acoplan armoniosamente para garantizar una operación confortable por medio de controles remotos o de sistemas automatizados.

Dado que las cortinas Twinline™ son elaboradas con materiales textiles, será normal que se presente uno o más de los siguientes comportamientos:

Efecto "V"

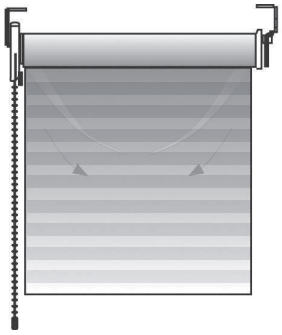

Curvatura en extremos laterales

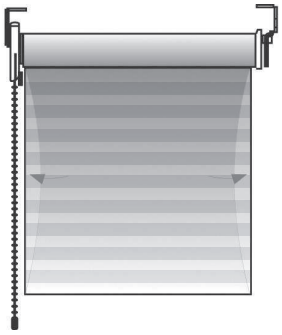

Leve ondulación de bordes

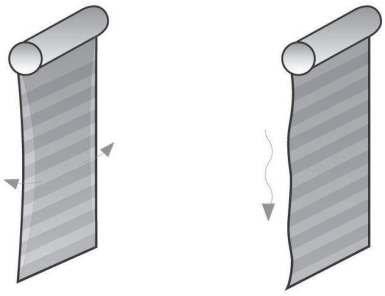

Este documento contiene información, imágenes, gráficos, fotografías e ilustraciones de carácter referencial protegidas por la normatividad de derecho de autor que son de propiedad exclusiva de Hunter Douglas de Colombia S.A. Queda estrictamente prohibida la utilización, copia, reimpresión o reproducción parcial o total por cualquier medio sin la autorización expresa de Hunter Douglas de Colombia S.A.

Estos efectos son característicos de los tejidos y no son considerados como argumento para reclamación por garantía. Estas características pueden originar que en ocasiones la base (perfil inferior de la cortina) luzca ligeramente desalineada con respecto a las franjas de la tela o con respecto al cabezal. Este efecto podrá ser más evidente cuando la cortina se recoge completamente.

ALINEACIÓN DE FRANJAS

Las franjas de la cortina Twinline™ pueden presentar variaciones de hasta +/- 15 mm entre sí.

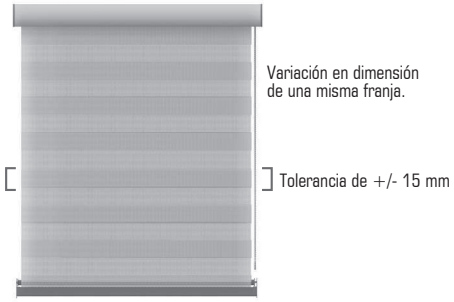

Dado lo anterior, Hunter Douglas puede lograr aproximación en el alineamiento de las franjas de cortinas instaladas lado a lado pero no garantiza exactitud.

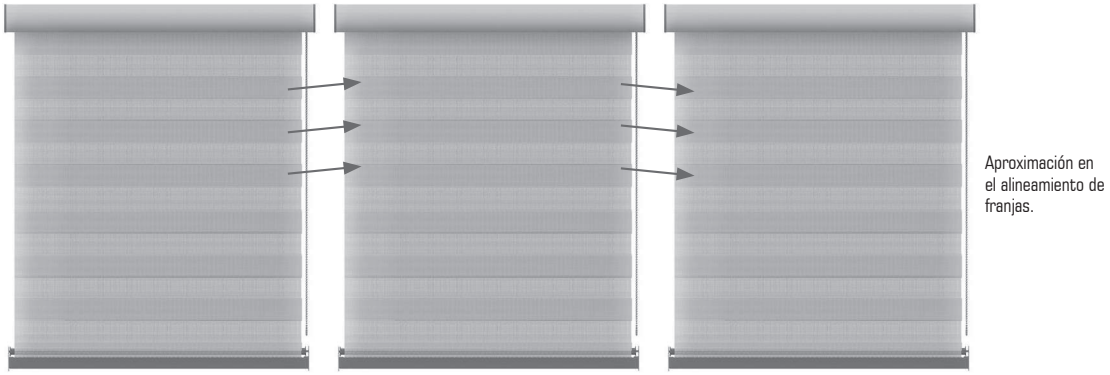

2.2 CARACTERÍSTICAS ESPECIALES DE LOS TEJIDOS

Gracias a la construcción de los tejidos Twinline™, las telas pueden presentar comportamientos particulares y totalmente inherentes a su material y proceso de fabricación.

Para realizar el corte, Hunter Douglas emplea máquinas de corte láser que aseguran un proceso de sellado en los bordes a medida que se corta la tela, no obstante en tejidos muy abiertos pueden presentarse hilos libres en los extremos laterales. Esta información debe ser tenida en cuenta y comunicada al cliente final.

Este documento contiene información, imágenes, gráficos, fotografías e ilustraciones de carácter referencial protegidas por la normatividad de derecho de autor que son de propiedad exclusiva de Hunter Douglas de Colombia S.A. Queda estrictamente prohibida la utilización, copia, reimpresión o reproducción parcial o total por cualquier medio sin la autorización expresa de Hunter Douglas de Colombia S.A.

2.3 ACCESORIOS

Sistemas de Control especializados:
Alta tecnología que provee seguridad y confianza en un diseño funcional y exclusivo de HunterDouglas®.

Soportes en Aluminio:
Acabado de lujo y mayor valor estético a través de exclusivos soportes en aluminio. Perfectos para espacios abiertos. Con Soportes en aluminio, las entradas de luz aumentan (Control: 25 mm / Opuesto 18 mm aproximadamente).

Soportes Standard:
Altamente funcionales, cuentan con cubiertas plásticas en color blanco y negro en coordinación con el color de la tela escogida. Las entradas de luz aproximadas corresponden a 23 mm en el sistema de Control y de 16 mm en el sistema Opuesto.

Cenefa en Aluminio:
Discreto perfil curvo con diseño moderno. Permite ocultar el rollo de tela y los mecanismos. Disponible en colores blanco, beige y negro. Con este opcional, las entradas de luz son mayores (Control: 25 mm / Opuesto: 18 mm aproximadamente)

Base Gota en Aluminio:
Perfil con un diseño funcional y exclusivo que permite reducir la distancia entre las dos capas de tela, optimizando el control de la iluminación. Disponible en colores blanco, beige y negro.

2.4 ASOCIACIÓN DE COLORES

Con el objetivo de lograr la mejor coordinación de colores que guarden armonía estética con el color de la tela escogida, algunos de los componentes plásticos del hardware, la base y la cenefa llevarán un color determinado. La siguiente tabla describe los componentes que llevan asociación de color según el accionamiento:

Accionamiento	Coordinación Hardware	Coordinación Base	Coordinación Cenefa
Manual T37	Tapas de soportes de acero, Tapa de soportes de aluminio, Sistema de control, Sistema opuesto, Adaptador de tubo, Anillos adaptadores, Cadena de control.	Perfil Gota, Tapas de Perfil Gota.	Perfil Cabezal con Cenefa, Tapas laterales de Cenefa.
Manual T50	Tapas de soportes de acero, Tapa de soportes de aluminio, Sistema de control, Sistema opuesto, Adaptador de tubo, Adaptadores, Cadena de control.	Perfil Gota, Tapas de Perfil Gota.	Perfil Cabezal con Cenefa, Tapas laterales de Cenefa.
Motor PowerView®	Tapas de soportes de acero, Tapa de soportes de aluminio, Sistema de control, Sistema opuesto, Adaptador de tubo.	Perfil Gota, Tapas de Perfil Gota.	Perfil Cabezal con Cenefa, Tapas laterales de Cenefa.

Este documento contiene información, imágenes, gráficos, fotografías e ilustraciones de carácter referencial protegidas por la normatividad de derecho de autor que son de propiedad exclusiva de Hunter Douglas de Colombia S.A. Queda estrictamente prohibida la utilización, copia, reimpresión o reproducción parcial o total por cualquier medio sin la autorización expresa de Hunter Douglas de Colombia S.A.

Para identificar la asociación de color que le corresponde a cada componente dependiendo de la tela, refiérase a la información contenida en la siguiente tabla:

Colección	Color	Coordinación Hardware	Coordinación Base	Coordinación Cenefa
RODEO DRIVE	White	Blanco	Blanco	Blanco
	Antique White	Blanco	Beige	Beige
	Gray	Negro	Negro	Negro
	Buff	Negro	Negro	Negro
	Onyx	Negro	Negro	Negro
BROADWAY	Flax	Blanco	Beige	Beige
	Cinnamon	Negro	Negro	Negro
	Chocolate	Negro	Negro	Negro
WALL STREET	Snow	Blanco	Blanco	Blanco
	Pale Brown	Blanco	Beige	Beige
	Cotton	Blanco	Beige	Beige
	Taupe	Blanco	Beige	Beige
	Brown Belt	Blanco	Beige	Beige
	Siena	Blanco	Beige	Beige
	Dark Tan	Negro	Negro	Negro
	Black	Negro	Negro	Negro
FIFTH AVENUE	Shinny Pearl	Blanco	Blanco	Blanco
	Shinny Gold	Blanco	Beige	Beige
	Silver	Blanco	Blanco	Blanco
	Platinum	Negro	Negro	Negro
	Gold	Blanco	Beige	Beige
DOWNING STREET	White Linen	Blanco	Blanco	Blanco
	Gray Linen	Negro	Negro	Negro
	Black Linen	Negro	Negro	Negro
PARK AVENUE	Sea Shell	Blanco	Blanco	Blanco
	Slate Gray	Negro	Negro	Negro
	Pale Sand	Blanco	Beige	Beige
	Copper	Blanco	Blanco	Blanco
OCEAN DRIVE	Fractal	Negro	Negro	Negro
	Medium Purple	Negro	Negro	Negro
	Midnight Blue	Negro	Negro	Negro
	Sangria	Negro	Negro	Negro
	Burned Amber	Negro	Negro	Negro
	Black	Negro	Negro	Negro
PENNY LANE BO	White	Blanco	Blanco	Blanco
	Beige	Blanco	Beige	Beige
	Almond	Blanco	Beige	Beige
ABBEY ROAD BO	Sand	Blanco	Beige	Beige
	Autumn Leaves	Negro	Negro	Negro
	Cocoa	Negro	Negro	Negro

Si desea cambiar la asociación de color de cualquiera de estos componentes, por favor consulte con su ejecutivo de cuenta en SAC quien realizará la modificación en caso de ser aprobada.

IMPORTANTE:
- Los Soportes Standard correspondientes a la versión básica, siempre son de color blanco o zincados a discreción de Hunter Douglas.

HunterDouglas

Este documento contiene información, imágenes, gráficos, fotografías e ilustraciones de carácter referencial protegidas por la normatividad de derecho de autor que son de propiedad exclusiva de Hunter Douglas de Colombia S.A. Queda estrictamente prohibida la utilización, copia, reimpresión o reproducción parcial o total por cualquier medio sin la autorización expresa de Hunter Douglas de Colombia S.A.

3. ALTERNATIVAS DE PRODUCTO (COLECCIONES)

Las colecciones Twinline™ están disponibles en diferentes diseños, texturas y colores ofreciendo gran variedad y adaptándose a cada necesidad. En la siguiente tabla se encuentra las especificaciones para cada Color de cada Colección:

Colección	Color	Material	Nivel de Privacidad	Ancho de Rollo (m)	Espesor (mm)	Franja Semiopaca u Opaca (cm)	Franja Transparente (cm)	Peso (kg/m2)
RODEO DRIVE	White	30% Poliéster + 70% PVC	Semiopaco / Transparente	2.5	0.70	7.2	5.5	0.260
	Antique White	30% Poliéster + 70% PVC	Semiopaco / Transparente	2.5	0.70	7.2	5.2	
	Gray	30% Poliéster + 70% PVC	Semiopaco / Transparente	2.5	0.70	7.2	5.2	
	Buff	30% Poliéster + 70% PVC	Semiopaco / Transparente	2.5	0.70	7.2	5.2	
	Onyx	30% Poliéster + 70% PVC	Semiopaco / Transparente	2.5	0.70	7.2	5.2	
BROADWAY	Flax	100% Poliéster	Semiopaco / Transparente	2.8	0.40	7.4	5.0	0.115
	Cinnamon	100% Poliéster	Semiopaco / Transparente	2.8	0.40	7.4	5.0	
	Chocolate	100% Poliéster	Semiopaco / Transparente	2.8	0.40	7.4	5.0	
WALL STREET	Snow	100% Poliéster	Semiopaco / Transparente	2.8	0.30	7.4	5.0	0.090
	Pale Brown	100% Poliéster	Semiopaco / Transparente	2.8	0.30	7.4	5.0	
	Cotton	100% Poliéster	Semiopaco / Transparente	2.4	0.40	7.4	5.0	
	Taupe	100% Poliéster	Semiopaco / Transparente	2.4	0.40	7.4	5.0	
	Brown Belt	100% Poliéster	Semiopaco / Transparente	2.8	0.30	7.4	5.0	
	Siena	100% Poliéster	Semiopaco / Transparente	2.8	0.30	7.4	5.0	
	Dark Tan	100% Poliéster	Semiopaco / Transparente	2.8	0.30	7.4	5.0	
	Black	100% Poliéster	Semiopaco / Transparente	2.8	0.30	7.4	5.0	
FIFTH AVENUE	Shinny Pearl	100% Poliéster	Semiopaco / Transparente	2.8	0.30	7.0	5.2	0.086
	Shinny Gold	100% Poliéster	Semiopaco / Transparente	2.8	0.30	7.0	5.2	
	Silver	100% Poliéster	Semiopaco / Transparente	2.6	0.30	7.0	5.0	
	Platinum	100% Poliéster	Semiopaco / Transparente	2.6	0.30	7.0	5.0	
	Gold	100% Poliéster	Semiopaco / Transparente	2.6	0.30	7.0	5.0	
DOWNING STREET	White Linen	100% Poliéster	Semiopaco / Transparente	2.8	0.50	7.4	4.9	0.140
	Gray Linen	100% Poliéster	Semiopaco / Transparente	2.8	0.50	7.4	4.9	
	Black Linen	100% Poliéster	Semiopaco / Transparente	2.8	0.50	7.4	4.9	
PARK AVENUE	Sea Shell	100% Poliéster	Semiopaco / Transparente	2.8	0.30	7.4	4.9	0.100
	Slate Gray	100% Poliéster	Semiopaco / Transparente	2.8	0.30	7.4	4.9	
	Pale Sand	100% Poliéster	Semiopaco / Transparente	2.8	0.30	7.4	4.9	
	Copper	100% Poliéster	Semiopaco / Transparente	2.8	0.30	7.4	4.9	
OCEAN DRIVE	Fractal	100% Poliéster	Semiopaco / Transparente	2.8	0.25	6.0	4.0	0.290
	Medium Purple	100% Poliéster	Semiopaco / Transparente	2.8	0.25	6.0	4.0	
	Midnight Blue	100% Poliéster	Semiopaco / Transparente	2.8	0.25	6.0	4.0	
	Sangria	100% Poliéster	Semiopaco / Transparente	2.8	0.25	6.0	4.0	
	Burned Amber	100% Poliéster	Semiopaco / Transparente	2.8	0.25	6.0	4.0	
	Black	100% Poliéster	Semiopaco / Transparente	2.8	0.25	6.0	4.0	
PENNY LANE RD	White	100% Poliéster	RoomDarkening / Transparente	2.8	0.55	7.5	5.0	0.280
	Beige	100% Poliéster	RoomDarkening / Transparente	2.8	0.55	7.5	5.0	
	Almond	100% Poliéster	RoomDarkening / Transparente	2.8	0.55	7.5	5.0	
ABBEY ROAD RD	Sand	100% Poliéster	RoomDarkening / Transparente	2.8	0.55	7.5	5.0	0.233
	Autumn Leaves	100% Poliéster	RoomDarkening / Transparente	2.8	0.55	7.5	5.0	
	Cocoa	100% Poliéster	RoomDarkening / Transparente	2.8	0.55	7.5	5.0	

IMPORTANTE:
Las dimensiones de las franjas de la cortina Twinline™ expresadas en la anterior tabla pueden tener una variación de hasta +/- 5mm.

HunterDouglas

Este documento contiene información, imágenes, gráficos, fotografías e ilustraciones de carácter referencial protegidas por la normatividad de derecho de autor que son de propiedad exclusiva de Hunter Douglas de Colombia S.A. Queda estrictamente prohibida la utilización, copia, reimpresión o reproducción parcial o total por cualquier medio sin la autorización expresa de Hunter Douglas de Colombia S.A.

4. ACCIONAMIENTOS Y MECANISMOS DISPONIBLES

4.1 TWINLINE™ MANUAL TUBO 37

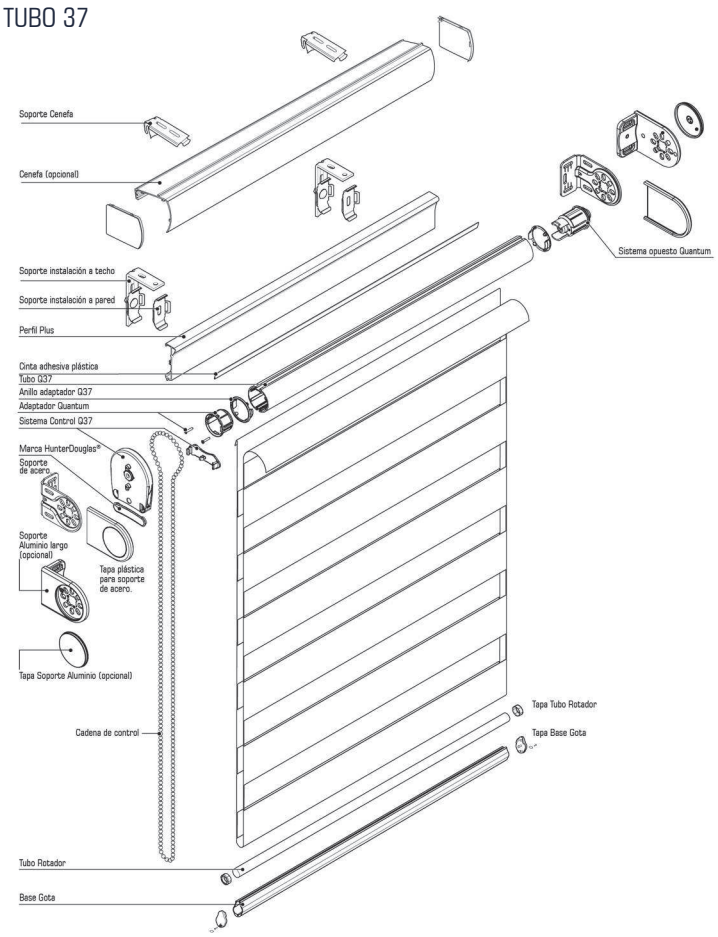

- Mecanismo de operación manual, que a través de una cadena de control permite superponer las franjas transparentes y semiopacas, así como enrollar y desenrollar la cortina, graduar la entrada de luz, el nivel de privacidad y el contacto visual con el exterior.
- Tubo de 37 mm fabricado en aluminio estructural que le otorga mayor rigidez y disminuye su flexión.
- Perfil plus que facilita la instalación de la cortina.
- Soportes de instalación a pared o techo, especializados para cada caso.
- Soportes de aluminio opcionales que proveen un acabado moderno y elegante a la cortina.
- Cenefa opcional, en diseño moderno que agrega un acabado más estético al producto.
- Ubicación de mandos opcional: derecho o izquierdo.
- Base gota en aluminio que reduce la distancia entre las capas de tela obteniendo mejor traslape de las franjas.

ESPECIFICACIÓN DE MEDIDAS

TWINLINE™						
Accionamiento	Ancho (cm)		Alto (cm)		Área (m^2)	Peso Máx. (Kg)
	Min	Max	Min	Max		
T37 Manual	60	280	60	300	8.4	5.0

ESPECIFICACIONES DE LA CADENA DE CONTROL	
Altura de la cortina (cm)	Longitud de la cadena de control (cm)
< 135	100
135 - 220	150
220.5 - 270	200
> 270	250

IMPORTANTE:
- Las especificación de medidas máximas de ancho y alto de la tabla anterior son únicamente referenciales para este accionamiento, por lo que es necesario verificar dichas medidas para cada color de cada colección en la tabla resumen de especificaciones por colección, color y accionamiento de la pág. 14.
- Puede elegir la longitud de la cadena de control al momento de digitar el pedido. De lo contrario, irá ensamblada por defecto con la longitud predeterminada por Hunter Douglas, según la tabla Especificaciones de la cadena de control.

HunterDouglas

Este documento contiene información, imágenes, gráficos, fotografías e ilustraciones de carácter referencial protegidas por la normatividad de derecho de autor que son de propiedad exclusiva de Hunter Douglas de Colombia S.A. Queda estrictamente prohibida la utilización, copia, reimpresión o reproducción parcial o total por cualquier medio sin la autorización expresa de Hunter Douglas de Colombia S.A.

4.2 TWINLINE™ MANUAL TUBO 50

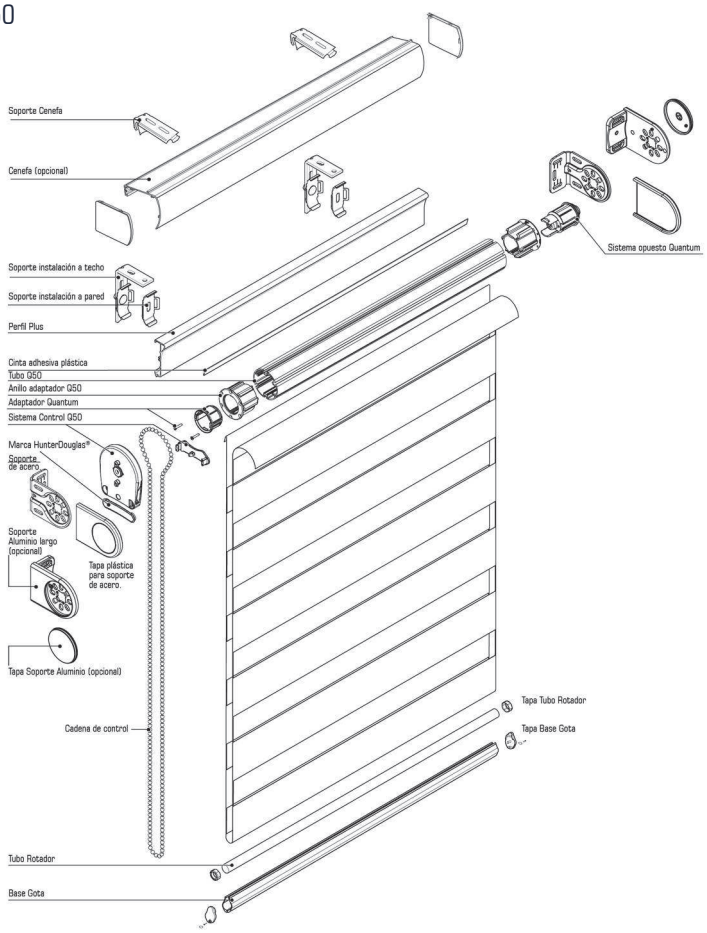

- Mecanismo de operación manual, que a través de una cadena de control permite superponer las franjas transparentes y semiopacas, así como enrollar y desenrollar la cortina, graduar la entrada de luz, el nivel de privacidad y el contacto visual con el exterior.
- Tubo de 50 mm fabricado en aluminio estructural que le otorga mayor rigidez y disminuye su flexión.
- Perfil plus que facilita la instalación de la cortina.
- Soportes de instalación a pared o techo, especializados para cada caso.
- Soportes de aluminio opcionales que proveen un acabado moderno y elegante a la cortina.
- Cenefa opcional, en diseño moderno que agrega un acabado más estético al producto.
- Ubicación de mandos opcional: derecho o izquierdo.
- Base gota en aluminio que reduce la distancia entre las capas de tela obteniendo mejor traslape de las franjas.

ESPECIFICACIÓN DE MEDIDAS

TWINLINE™						
Accionamiento	Ancho (cm)		Alto (cm)		Área (m^2)	Peso Máx. (Kg)
	Min	Max	Min	Max		
T50 Manual	60	280	60	300	8.4	8.50

ESPECIFICACIONES DE LA CADENA DE CONTROL	
Altura de la cortina (cm)	Longitud de la cadena de control (cm)
< 135	100
135 - 220	150
220.5 - 270	200
> 270	250

IMPORTANTE:
- Las especificación de medidas máximas de ancho y alto de la tabla anterior son únicamente referenciales para este accionamiento, por lo que es necesario verificar dichas medidas para cada color de cada colección en la tabla resumen de especificaciones por colección, color y accionamiento de la pág. 14.
- Puede elegir la longitud de la cadena de control al momento de digitar el pedido. De lo contrario, irá ensamblada por defecto con la longitud predeterminada por Hunter Douglas, según la tabla Especificaciones de la cadena de control.

HunterDouglas

Este documento contiene información, imágenes, gráficos, fotografías e ilustraciones de carácter referencial protegidas por la normatividad de derecho de autor que son de propiedad exclusiva de Hunter Douglas de Colombia S.A. Queda estrictamente prohibida la utilización, copia, reimpresión o reproducción parcial o total por cualquier medio sin la autorización expresa de Hunter Douglas de Colombia S.A.

4.3 TWINLINE™ MOTOR POWERVIEW® TUBO 50

4.3.1 CARACTERÍSTICAS

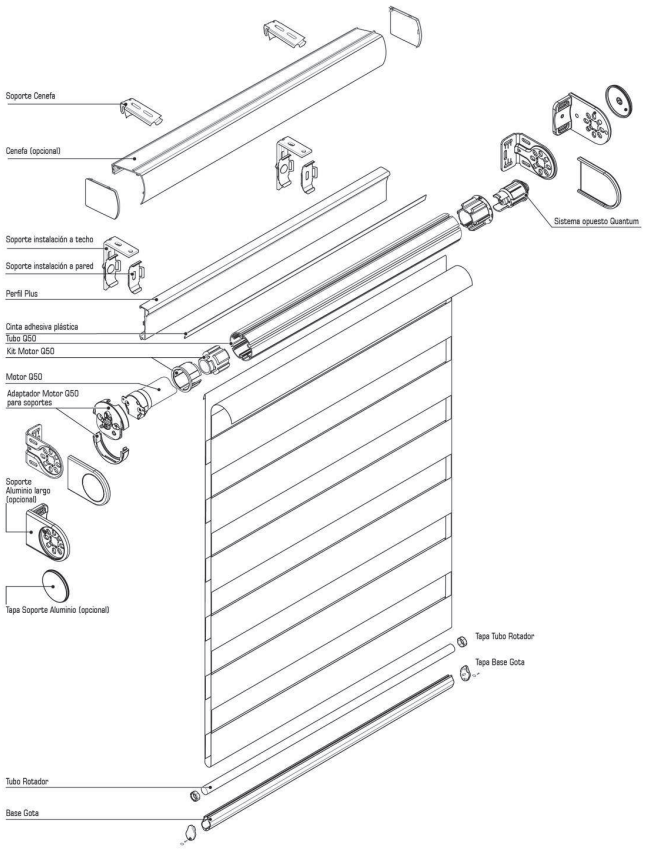

- Sistema de operación por medio de motor, que permite superponer las franjas transparente y semiopacas, enrollar y desenrollar la cortina y graduar la entrada de luz, el nivel de privacidad y el contacto con el exterior.

- El sistema motorizado PowerView®, especialmente diseñado para Quantum® permite enrollar y desenrollar la cortina, controlando la entrada de luz y el nivel de privacidad.

- Motor tubular alimentado por corriente alterna de 110 voltios. Disponible en dos versiones:
  - Estándar (sin receptor incorporado)
  - Radio frecuencia (con receptor incorporado)

- Motores estándar ideales para soluciones automatizadas cableadas, tambien pueden ser utilizado para ser controlados por medio de interruptores de pared de 3 posiciones (no provistos por HD).

- Compatible con una amplia gama de controles remoto y aplicación PowerView® para dispositivos móviles.

- Integrable con múltiples sistemas de automatización por medio del HUB PowerView® (soluciones por IP, RS232 y Cloud to Cloud)

"Importante:
-HunterDouglas no puede garantizar el movimiento, la velocidad y el punto de parada exactos de varias cortinas motorizadas que han sido instaladas de manera contigua."

ESPECIFICACIÓN DE MEDIDAS

TWINLINE™						
Accionamiento	Ancho (cm)		Alto (cm)		Área (m^2)	Peso Máx. (Kg)
	Min	Max	Min	Max		
Motor PowerView®	60	280	60	300	8.4	12.0

IMPORTANTE:
Las especificación de medidas máximas de ancho y alto de la tabla anterior son únicamente referenciales para este accionamiento, por lo que es necesario verificar dichas medidas para cada color de cada colección en la tabla resumen de especificaciones por colección, color y accionamiento de la pág. 14.

HunterDouglas

Este documento contiene información, imágenes, gráficos, fotografías e ilustraciones de carácter referencial protegidas por la normatividad de derecho de autor que son de propiedad exclusiva de Hunter Douglas de Colombia S.A. Queda estrictamente prohibida la utilización, copia, reimpresión o reproducción parcial o total por cualquier medio sin la autorización expresa de Hunter Douglas de Colombia S.A.

OPCIONES DE MOTOR

Motor PowerView® para Twinline™
Voltaje: 110 V
Capacidad: 3 Nw
Velocidad: 34 rpm
Sonido: 45 dB
Disponible en versión Standard y Radio Frecuencia.
Compatible con sistemas de automatización.

IMPORTANTE:

- El accionamiento motor no debe superar los 12 Kg de peso máximo indicados en las especificaciones del producto.
- Los motores deben contar con su punto eléctrico independiente. HunterDouglas® recomienda que la instalación de dos o más motores no se realice en paralelo, pues se corre el riesgo de perder los límites de carrera y/o fundir los motores, caso en el cual no estaría cubierto por la garantía.
- HunterDouglas® no puede garantizar el movimiento, la velocidad y el punto de partida exactos de varias cortinas motorizadas que han sido instaladas de manera contigua.

4.3.2 EMISORES POWERVIEW®

4.3.2.1 CONTROL REMOTO

El control remoto es el centro electrónico que envía las órdenes a los motores. Esta pieza de alta tecnología está disponible en colores White y Black y ofrece amplias funcionalidades:

- 6 canales que se pueden elegir de manera individuar o varios de ellos de manera simultánea. Cada canal permite configurar una o varias cortinas; en el último caso todas las cortinas del grupo se moverán al tiempo.
- Botón "ALL" para una rápida selección de todos los canales.
- Teclas retro iluminadas que se activan con el movimiento del módulo remoto para fácil operación aún en la oscuridad (esta característica se puede activar/desactivar a criterio del usuario)

5 botones para un control preciso y fácil :

- Botón (■)de parar para detener la cortina en cualquier posición.
- Botón "Open" para recoger en su totalidad la cortina.
- Botón "Close" para desplegar en su totalidad la cortina.
- Flechas ( ) para un control preciso a través de pequeños movimientos.
- Botón de posición favorita para dirigir la cortina a la posición predilecta del usuario.
- Utiliza 2 baterías 3V CR 2032.

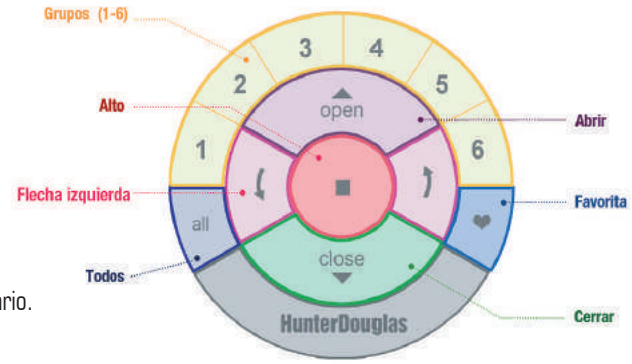

HunterDouglas

Este documento contiene información, imágenes, gráficos, fotografías e ilustraciones de carácter referencial protegidas por la normatividad de derecho de autor que son de propiedad exclusiva de Hunter Douglas de Colombia S.A. Queda estrictamente prohibida la utilización, copia, reimpresión o reproducción parcial o total por cualquier medio sin la autorización expresa de Hunter Douglas de Colombia S.A.

4.3.2.2 PEBBLE®

El Pebble® es la opción de cubierta para el módulo remoto cuando se requiere un emisor móvil. Su ergonómico diseño encaja en la palma de la mano con suavidad y su estética permite que se integre sutilmente con la decoración de los ambientes.

Disponible en 7 modernos colores que maximizan el nivel de personalización:

Citron Poppy Cobalt Clear Frost

Pewter Frost Black Matte White

4.3.2.3 SOPORTE DE PARED

El elegante soporte de pared permite instalar el control en una ubicación fija. Su diseño minimalista se incorpora discretamente dentro de los espacios. Disponible en 2 colores que se pueden combinar con el control remoto.

Black

White

Este documento contiene información, imágenes, gráficos, fotografías e ilustraciones de carácter referencial protegidas por la normatividad de derecho de autor que son de propiedad exclusiva de Hunter Douglas de Colombia S.A. Queda estrictamente prohibida la utilización, copia, reimpresión o reproducción parcial o total por cualquier medio sin la autorización expresa de Hunter Douglas de Colombia S.A.

4.3.1.4 HUB + APLICACIÓN POWER VIEW®

- Permite disfrutar de un control más preciso por medio de su aplicación exclusiva. La aplicación PowerView® está disponible en dispositivos móviles Apple iOS y Android. El HUB PowerView® que se conecta al Router WiFi del hogar actúa como el sistema nervioso para todo el conjunto de motorización PowerView®.

- Escenarios que se activan en horarios previamente programados o en cualquier otro momento deseado por el usuario, logrando que el uso de las cortinas sea más simple y eficiente.

- Control de manera remota desde cualquier lugar del mundo, activando los escenarios desde un dispositivo móvil*.

- Personalización de la aplicación para que cada espacio sea único como quien lo usa, seleccionando una descripción, color e ícono a gusto del cliente.

- El HUB incluye todo lo necesario para conectarse al router de hogar, más una repetidora de señal que permitirá ampliar el rango de cobertura.

- El HUB funciona también como dispositivo de integración con otros sistemas de automatización a través de soluciones IP, RS232 o Cloud to Cloud. Consulte el listado de drives para integración en la pagina www.hunterdouglas.com.co

*Para el uso de esta función, tanto el dispositivo móvil como el HUB deben contar con conexión a Internet.

HunterDouglas

Este documento contiene información, imágenes, gráficos, fotografías e ilustraciones de carácter referencial protegidas por la normatividad de derecho de autor que son de propiedad exclusiva de Hunter Douglas de Colombia S.A. Queda estrictamente prohibida la utilización, copia, reimpresión o reproducción parcial o total por cualquier medio sin la autorización expresa de Hunter Douglas de Colombia S.A.

4.4 TWINLINE™ ACCIONAMIENTO 2EN1

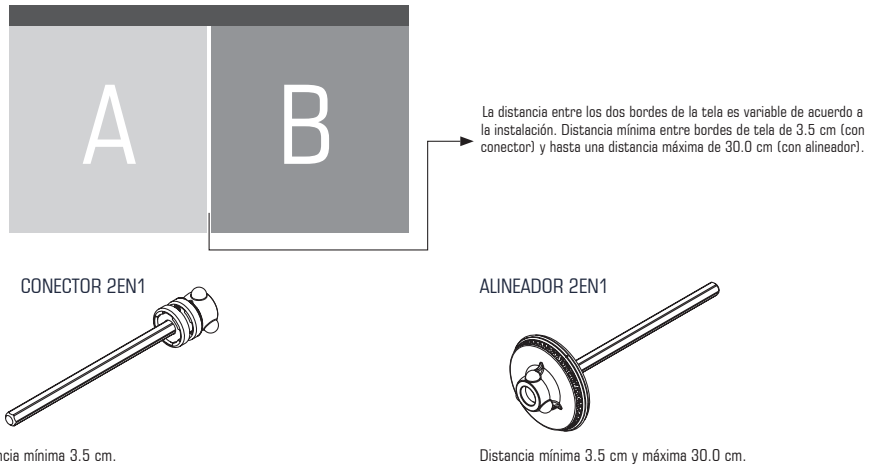

La cortina Twinline TM 2en1 permite el accionamiento de dos cortinas por medio de un único sistema de control o un único motor.

CONDICIONES

La suma de los pesos máximos de las cortinas no debe superar la capacidad máxima del mecanismo de control. Para determinar el peso total de la cortina, realice el siguiente cálculo:

Peso Cortina = (2 x Ancho m x Alto m x Peso tela) + (Ancho m x Peso base)

A continuación encontrará los pesos de los tubos y base. Para el peso de las telas de cada colección, remítase a la pág. 6.

Componente	Peso (Kg/m)
Tubo 37	0,71
Tubo 50	1,11
Base	0.62

Las dimensiones y capacidades máximas para cada accionamiento son:

Accionamiento		Ancho (cm)		Alto (cm)		Peso Máx (Kg)
		Mín	Máx	Mín	Máx	
2en1	T37 Manual	60	350 (cortina 1 + cortina 2)	60	300	5,0
	T50 Manual	60	350 (cortina 1 + cortina 2)	60	300	8,5
	T50 Motor	60	350 (cortina 1 + cortina 2)	60	300	12.0

- Ambas cortinas deben tener la misma altura y el mismo diámetro de tubo.
- Cada una de las cortinas (tanto izquierda como derecha), debe estar dentro de las medidas especificadas para su Colección y Color. Para esto debe consultarse la Tabla Resumen de Especificaciones por Colección, Color y Accionamiento de la Pág. 12
- Las dos cortinas operan moviéndose al tiempo, sin embargo, Hunter Douglas no puede garantizar exactitud simultánea en el movimiento, la velocidad, el punto de partida y el punto de parada para ambas cortinas Twinline™ 2en1 tanto en accionamiento manual como motor.
- Cada cortina llevará un perfil Plus independiente y serán unidas a través del conector o alineador.
- Es posible fabricar 2 cortinas con mandos independientes con una única cenefa. Las dimensiones y capacidades máximas para esta configuración son:

Accionamiento	Configuración	Tubo	Ancho mínimo (cm)	Ancho mínimo (cm)	Alto mínimo (cm)	Alto mínimo (cm)	Área (m2)	Peso Máx. (Kg)
Manual	2en1 con Cenefa (con mandos independientes)	T37	60 (para cada cortina)	280 (para cada cortina) 500 (cortina 1 + cortina 2	60	300	8.4 (para cada cortina	5.00
		T50						8.50
Motor	2en1 con Cenefa (con mandos independientes)	T50						12.00

Este documento contiene información, imágenes, gráficos, fotografías e ilustraciones de carácter referencial protegidas por la normatividad de derecho de autor que son de propiedad exclusiva de Hunter Douglas de Colombia S.A. Queda estrictamente prohibida la utilización, copia, reimpresión o reproducción parcial o total por cualquier medio sin la autorización expresa de Hunter Douglas de Colombia S.A.

4.5 TABLA RESUMEN DE ESPECIFICACIONES POR COLECCIÓN, COLOR Y ACCIONAMIENTO

Colección	Colores	Accionamiento	Ancho (cm)		Alto (cm)		Área Máx (m^2)	Peso Máx (Kg)
			Mín	Máx	Mín	Máx		
RODEO DRIVE	White, Antique White, Gray, Buff, Onyx	T37	60	250	60	300	7.50	5.0
		T50	60	250	60	250	6.25	8.5
		TM	60	250	60	250	6.25	12.0
BROADWAY	Flax, Cinnamon, Chocolate	T37	60	280	60	300	8.40	5.0
		T50	60	280	60	300	8.40	8.5
		TM	60	280	60	300	8.40	12.0
WALL STREET	Snow, Pale Brown, Brown Belt, Siena, Dark Tan, Black	T37	60	280	60	300	8.40	5.0
		T50	60	280	60	300	8.40	8.5
		TM	60	280	60	300	8.40	12.0
	Cotton, Taupe	T37	60	240	60	300	7.20	5.0
		T50	60	240	60	300	7.20	8.5
		TM	60	240	60	300	7.20	12.0
FIFTH AVENUE	Shinny Pearl, Shinny Gold	T37	60	280	60	300	8.40	5.0
		T50	60	280	60	300	8.40	8.5
		TM	60	280	60	300	8.40	12.0
	Silver, Platinum, Gold	T37	60	260	60	300	7.80	5.0
		T50	60	260	60	300	7.80	8.5
		TM	60	260	60	300	7.80	12.0
DOWNING STREET	White Linen, Gray Linen, Black Linen	T37	60	280	60	300	8.40	5.0
		T50	60	280	60	270	7.56	8.5
		TM	60	280	60	270	7.56	12.0
PARK AVENUE	Sea Shell, Slate Gray Pale Sand, Copper	T37	60	280	60	300	8.40	5.0
		T50	60	280	60	300	8.40	8.5
		TM	60	280	60	300	8.40	12.0
OCEAN DRIVE	Fractal, Medium Purple, Midnight Blue, Sangria, Burned Amber, Black	T37	60	280	60	300	8.40	5.0
		T50	60	280	60	300	8.40	8.5
		TM	60	280	60	300	8.40	12.0
PENNY LANE BO	White, Beige, Almond	T37	60	280	60	300	8.40	5.0
		T50	60	280	60	270	7.56	8.5
		TM	60	280	60	270	7.56	12.0
ABBEY ROAD BO	Sand, Autumn Leaves, Cocoa	T37	60	280	60	300	8.40	5.0
		T50	60	280	60	270	7.56	8.5
		TM	60	280	60	270	7.56	12.0

RESUMEN DE NOTAS IMPORTANTES

- Verifique en la lista de precios si la medida seleccionada puede ser fabricada.
- Cortinas con medidas que no tengan valor dentro de la matriz de precios, no podrán ser fabricadas.
- Los tejidos de la colección Twinline™ son cortados con tecnología láser para garantizar su proceso de sellado, sin embargo en tejidos muy abiertos podrá haber presencia de hilos libres en los bordes laterales de la tela, producto de la interrupción de la trama cuando se realiza el corte. Este efecto es propio de la industria y no debe ser entendido como defecto.
- La cortinas Twinline™ tendrán una tolerancia en la altura de +/- 5mm con respecto a la medida ordenada.
- Las cortinas Twinline™ pueden presentar variaciones en la altura y en el alineamiento de sus franjas con respecto a otras instaladas lado a lado. Para reducir estas diferencias, es indispensable que siempre indique en su pedido los ítems que serán instalados de manera contigua, haciendo uso de la opción "junto al ítem". En caso que esta información sea omitida al momento de realizar un pedido, HunterDouglas® no se hará responsable del alineamiento de las franjas de las cortinas y no realizará ajustes ni cambios de producto como garantía. Tenga en cuenta que solamente es posible lograr aproximación en el alineamiento de las franjas en cortinas de la misma altura, no exactitud.
- Las cortinas Twinline™ pueden presentar una leve desalineación de sus franjas hasta +/- 15 mm cuando estas se traslapan, así como leves ondulaciones en los bordes.
- Cada franja de la cortina Twinline™, de manera individual, puede presentar variaciones hasta +/- 15 mm entre sus extremos.
- Para cotizar cortinas Twinline™ motorizadas debe ubicar las medidas deseadas en la matriz de precios de la colección seleccionada y adicionar el recargo que corresponda al motor requerido.
- El accionamiento motor no debe superar los 12 Kg de peso máximo indicados en las especificaciones del producto.
- Los motores deben contar con su punto eléctrico independiente. HunterDouglas® recomienda que la instalación de dos o más motores no se realice en paralelo, pues se corre el riesgo de perder los límites de carrera y/o fundir los motores, caso en el cual no estaría cubierto por la garantía.
- HunterDouglas® no puede garantizar el movimiento, la velocidad y el punto de partida exactos de varias cortinas motorizadas que han sido instaladas de manera contigua.

HunterDouglas

Este documento contiene información, imágenes, gráficos, fotografías e ilustraciones de carácter referencial protegidas por la normatividad de derecho de autor que son de propiedad exclusiva de Hunter Douglas de Colombia S.A. Queda estrictamente prohibida la utilización, copia, reimpresión o reproducción parcial o total por cualquier medio sin la autorización expresa de Hunter Douglas de Colombia S.A.

5. TIPOS DE INSTALACIÓN Y ACCESORIOS

Las cortinas Twinline™ pueden ser instaladas a techo o a pared, tanto dentro como fuera de marco.

5.1 ACCESORIOS DE INSTALACIÓN

Soporte Instalación a Pared

- Disponible para accionamientos T37 manual, T50 manual y motor.
- Fácil instalación a Pared dentro o fuera de marco.

Soporte Instalación a Techo

- Disponible para accionamientos T37 manual, T50 manual y motor.
- Incluye soporte de extensión desde el techo.
- Instalación dentro o fuera de marco.

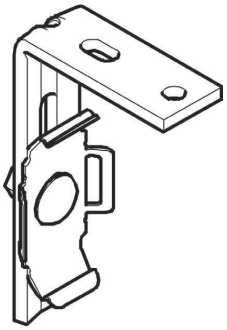

Soporte Instalación Cenefa a Techo o Pared

- Disponible para accionamientos T37 manual, T50 manual y motor, con cenefa.
- Instalación a techo o a pared.

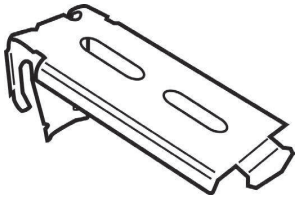

IMPORTANTE:

- Recuerde que el éxito y buen desempeño del producto depende directamente de un proceso de instalación impecable. Emplee siempre un nivel como herramienta para nivelar los soportes antes de instalar. Asegúrese que los soportes además de nivelados se encuentren alineados. Daños causados por una instalación inapropiada no son cubiertos por la garantía.

5.2 PERFIL PLUS Y CENEFA:

La especificación básica de producto comprende el uso del Perfil Plus por defecto, por otro lado la Cenefa es opcional en cualquiera de los accionamientos. A continuación las dimensiones generales de los dos perfiles:

DIMENSIONES PERFIL PLUS TWINLINE™

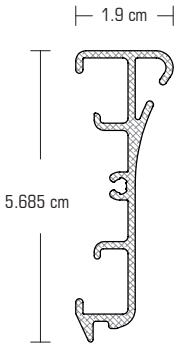

DIMENSIONES CENEFA TWINLINE™

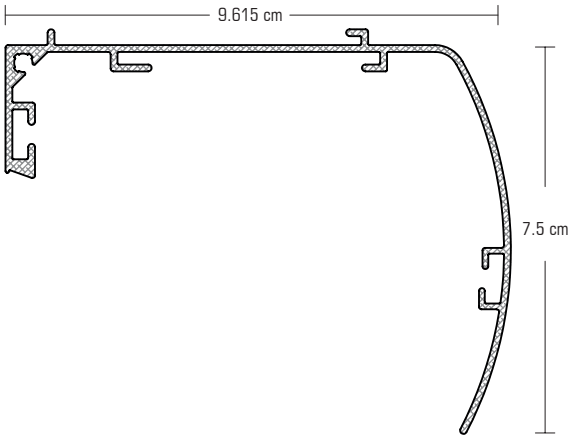

La cenefa permite el enrollado tanto por detrás como el frente.

Este documento contiene información, imágenes, gráficos, fotografías e ilustraciones de carácter referencial protegidas por la normatividad de derecho de autor que son de propiedad exclusiva de Hunter Douglas de Colombia S.A. Queda estrictamente prohibida la utilización, copia, reimpresión o reproducción parcial o total por cualquier medio sin la autorización expresa de Hunter Douglas de Colombia S.A.

6. TOMA DE MEDIDAS

Es importante que realice una correcta toma de medidas, de esto dependerá la estética y funcionamiento apropiado de la cortina. Para realizar la toma de medidas usted debe tener en cuenta si la cortina será instalada dentro o fuera de marco. A continuación se describe el proceso:

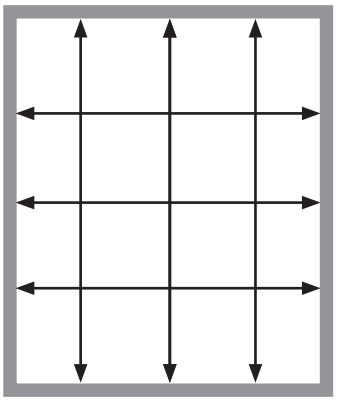

Dentro del marco

- Mida el ancho de la parte interna del vano de la ventana en tres puntos diferentes.
- Mida el alto del vano de la ventana en tres puntos diferentes.
- En ambos casos use la medida más corta, así asegurará que la cortina se ajustará apropiadamente.
- Siga éste mismo proceso en cortinas que sean instaladas "entre muros".
- Indique el tipo de instalación "pared o techo".

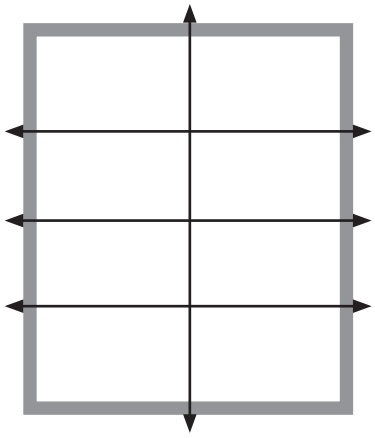

Fuera del marco

- Tome la medida del ancho en tres puntos diferentes.
- Tome la mayor de las dimensiones. Hunter Douglas recomienda adicionar mínimo 5 cm a cada lado.
- Tome la medida del alto en tres puntos diferentes.
- Tome la mayor medida.
- Usted podrá adicionar centímetros a la altura según su necesidad. Asegúrese que la medida de la cortina no haga que esta quede en contacto con el suelo.
- Indique tipo de instalación "pared o techo".

HunterDouglas

Este documento contiene información, imágenes, gráficos, fotografías e ilustraciones de carácter referencial protegidas por la normatividad de derecho de autor que son de propiedad exclusiva de Hunter Douglas de Colombia S.A. Queda estrictamente prohibida la utilización, copia, reimpresión o reproducción parcial o total por cualquier medio sin la autorización expresa de Hunter Douglas de Colombia S.A.

7. MANTENIMIENTO Y LIMPIEZA

7.1 PRECAUCIONES

- No aplique vapor a las telas Twinline™.
- El uso de solventes o de soluciones químicas y abrasivos no es recomendado. Esto causará daños al producto que no son cubiertos por la garantía.
- Se deben tomar precauciones para reducir la exposición a elementos ambientales severos, como el aire salino. La exposición continua a través de ventanas y puertas abiertas acelerará el deterioro de la tela.
- Se pueden emplear procesos de limpieza con tecnología de ultrasonido. En cualquier caso el cabezal no debe ser sumergido en ninguna solución.
- Proceso de limpieza de inyección/extracción puede ser empleado con metodología de lavado en seco (dry-cleaning).
- No utilice dispositivos de limpieza electroestática.
- Cuando se realice la limpieza de los vidrios de la ventana y emplee algún tipo de químico, jabón o solvente, evite rociar directamente dicho elemento a la ventana. Humedezca siempre el paño que empleará para hacer la limpieza; de esta manera la tela no entra en contacto con el químico.

7.2 LIMPIEZA

La cortina Twinline™ es un producto de insuperable calidad; sin embargo es importante realizar un proceso periódico de limpieza mínimo una vez por semana para evitar el deterioro prematuro del producto.

¿Cómo conservar su cortina impecable?

- Retire el polvo de la superficie empleando un plumero limpio.
- Podrá emplear una aspiradora, siempre y cuando tenga disponible una boquilla suave, como un cepillo circular.
- Emplee un secador de pelo o aire comprimido; para retirar el polvo que se acumula sobre la tela.
- Nunca emplee aire caliente.
- Emplee este mismo sistema para retirar el polvo que se acumula dentro del cabezal. Si usted repite, por lo menos semanalmente este proceso, su cortina podrá conservarse en óptimas condiciones por más tiempo.
- Limpie por zonas con un paño suave humedecido con una mezcla de agua y detergente suave.
- En caso de requerir una limpieza más profunda, contacte a nuestro departamento de servicio al cliente para asesoría.

HunterDouglas

Este documento contiene información, imágenes, gráficos, fotografías e ilustraciones de carácter referencial protegidas por la normatividad de derecho de autor que son de propiedad exclusiva de Hunter Douglas de Colombia S.A. Queda estrictamente prohibida la utilización, copia, reimpresión o reproducción parcial o total por cualquier medio sin la autorización expresa de Hunter Douglas de Colombia S.A.

8. INFORMACIÓN IMPORTANTE

ASEGÚRESE DE ENTENDER Y COMUNICAR CON CLARIDAD AL COMPRADOR FINAL LO SIGUIENTE:

- Advierta que la cortina terminada puede presentar una variación de más o menos 5 mm con respecto a las medidas solicitadas.
- Los tejidos de la colección Twinline™ son cortados con tecnología láser para garantizar su proceso de sellado. Sin embargo, debido al uso, los tejidos pueden presentar apariencia de hilos sueltos en los bordes, así como bordes quemados originados por el láser, lo cual es un comportamiento normal de los tejidos y no es entendido como garantía.
- Las cortinas Twinline™ pueden presentar un leve desalineamiento de sus franjas al estar transpuestas de +/- 15 mm, así como una leve ondulación en los bordes.
- Tenga en cuenta que cada una de las versiones de cortina Twinline™ opera con perfiles y accesorios de instalación de diferentes dimensiones. En consecuencia la apariencia de las cortinas, incluso de la misma medida, variará totalmente entre cada una de las versiones.
- Las cortinas Twinline™ pueden presentar variaciones en la altura y el alineamiento de sus franjas con respecto a otras instaladas lado a lado. Para reducir estas diferencias, es indispensable que siempre indique en su pedido los ítems que serán instaladas de manera contigua, haciendo uso de la opción "junto al ítem". En caso que esta información sea omitida al momento de realizar un pedido, HunterDouglas® no se hará responsable del alineamiento de los módulos de las cortinas y no realizará ajustes ni cambios de producto como garantía. Tenga en cuenta que solamente es posible lograr aproximación en el alineamiento de las franjas en cortinas de la misma altura, no exactitud.
- Como cualquier producto textil, la tela Twinline™ está sujeta a una tolerancia de +/- 15 mm en el alto de cada una de las franjas, lo cual debe considerarse dentro de la calidad normal aceptable. Estas características no suelen verse desde el frente o por atrás, pero puede que sean visibles desde un ángulo lateral.
- Antes de enviar su pedido, asegúrese de ordenar la cortina Twinline™ en la versión que requiere. La fábrica no realizará cambios de componentes, ni producto terminado como garantía.
- Los componentes empleados para ensamblar cada versión de cortina Twinline™ difieren entre sí en sus especificaciones técnicas. Por este motivo no se podrán realizar intercambios, mezclas, ni adaptaciones de componentes en las cortinas. Cualquier adaptación del producto genera la anulación de la garantía.
- Daños causados en las piezas de los sistemas motorizados, generados por un proceso de instalación inadecuado no serán cubiertos por la garantía.
- En caso que las cortinas Twinline™ motorizadas sean conectadas a sistemas de automatización o consolas inteligentes asegúrese de la compatibilidad de los componentes (voltaje y operación). Daños causados por procesos de instalación inadecuados en los que intervienen componentes externos a los de Hunter Douglas no serán atendidos como garantía. La fábrica podrá proveer especificaciones técnicas detalladas de los sistemas motorizados y sus componentes, más no de esquemas de cableado, instalación y programación de sistemas de automatización ajenos a Hunter Douglas.
- Todos los sistemas motorizados de 110 voltios exigen conexión de polo a tierra, cuya función es proteger el motor de cambios bruscos en el voltaje. La omisión de esta conexión en la obra ocasiona la anulación de la garantía.
- Tenga en cuenta que las cortinas Twinline™ involucran textiles de la más alta calidad y con diferentes niveles de apresto, que se comportan de manera natural. Por esto es posible percibir ondulaciones en el cuerpo de la cortina.
- HunterDouglas® se reserva el derecho de modificar o cambiar los componentes y las especificaciones del producto sin previo aviso.
- Todas las telas pueden presentar cambios de tonalidad y color con respecto al catálogo de telas. De igual forma estos cambios se pueden presentar entre diferentes lotes de fabricación de las telas, diferencias que a su vez son transmitidas a la cortina terminada.
- La cortina Twinline™ cuenta con 5 años de garantía tanto en versión manual como motorizada. Los motores cuentan también con 5 años de garantía mientras que los emisores y controles remoto con 1 año de garantía.
- En accionamiento manual, podrá continuar desplegando la cortina hasta dejar el tubo libre de tela; esto ocasiona que en ese punto la altura de la cortina se incremente aproximadamente 20 cm (equivalentes al exceso de tela que guarda el tubo). Podrá fijar nuevamente la altura de la cortina al enrollarla en el sentido contrario.
- Cuando la cortina es enrollada por el frente, se presenta mayor fricción entre las dos capas de tela, al desplegar o recoger la cortina. Reclamaciones por fricción presentada en este caso no serán atendidas como garantía.

HunterDouglas

Este documento contiene información, imágenes, gráficos, fotografías e ilustraciones de carácter referencial protegidas por la normatividad de derecho de autor que son de propiedad exclusiva de Hunter Douglas de Colombia S.A. Queda estrictamente prohibida la utilización, copia, reimpresión o reproducción parcial o total por cualquier medio sin la autorización expresa de Hunter Douglas de Colombia S.A.