MANUAL TÉCNICO
CORTINA QUANTUM

1. DEFINICIÓN DEL PRODUCTO

La exclusiva cortina Quantum corresponde a cortinas enrollables desarrolladas y patentadas por Hunter Douglas. Quantum es una cortina enrollable de última generación compuesta por un tubo en aluminio con diseño reforzado permitiendo que las telas cuenten con una apariencia altamente estética y elegante.

Los sistemas de control son mecanismos funcionales y precisos que enrollan y/o desenrollan la cortina con suavidad y seguridad, reducen los espacios necesarios para la instalación, y permiten la nivelación de la cortina con un mecanismo único. Para exaltar su belleza y como sinónimo de su adaptabilidad, Quantum cuenta con accesorios opcionales como elegantes soportes en aluminio, modernas cenefas, opciones de base, guías laterales y conectores que generan acabados de primera línea, mejorando la apariencia y desempeño de este producto.

Una amplia variedad de colecciones está disponible para Quantum. Diferentes niveles de privacidad, texturas y colores ofrecen la posibilidad de crear ambientes únicos y exclusivos adaptándose a las necesidades específicas de cada cliente.

Este documento contiene información, imágenes, gráficos, fotografías e ilustraciones protegidas por la normatividad de derecho de autor que son de propiedad exclusiva de Hunter Douglas de Colombia S.A.
Queda estrictamente prohibida la utilización, copia, reimpresión o reproducción parcial o total por cualquier medio sin la autorización expresa de Hunter Douglas de Colombia S.A.

2. CARACTERÍSTICAS

Quantum es un sistema diseñado exclusivamente por Hunter Douglas, donde se involucran los más altos estándares de calidad para poder brindar un mejor funcionamiento de los productos. Con su avanzada tecnología permite operar la cortina con suavidad ubicándola a la altura deseada.

Existen 3 tipos de mecanismos para accionarla:

- **Cadena de Control:** Clásico funcionamiento formado por una cadena plástica o metálica (Q Max) altamente resistente que permite controlar el giro de los mecanismos. La longitud predeterminada es el 75% de la altura de la cortina.
- **Bastón:** Novedoso sistema que proporciona seguridad al eliminar la cadena de control y logra una mejor estética. Es un sistema diseñado para preservar la seguridad infantil.
- **Motor:** Opción de motorización con componentes que acoplan a la perfección para garantizar el funcionamiento de la cortina por medio de emisores remotos o de sistemas automatizados.

La cortina Quantum está disponible en las siguientes versiones:

ACCIONAMIENTO	MECANISMO	DIÁMETRO TUBO EN mm
Quantum 31	Cadena de Control	31
	Bastón	
Quantum 37	Cadena de Control	37
	Bastón	
Quantum 50	Cadena de Control	50
	Motor PowerView®	
Quantum Max	Cadena continua	62
	Motor PowerView®	
Quantum Xtreme	Motor PowerView®	70

Este documento contiene información, imágenes, gráficos, fotografías e ilustraciones protegidas por la normatividad de derecho de autor que son de propiedad exclusiva de Hunter Douglas de Colombia S.A.
Queda estrictamente prohibida la utilización, copia, reimpresión o reproducción parcial o total por cualquier medio sin la autorización expresa de Hunter Douglas de Colombia S.A.

Dado que las cortinas Quantum son elaboradas con materiales textiles, será normal que se presenten uno o más de los siguientes comportamientos:

Efecto "V"

Curvatura en extremos laterales

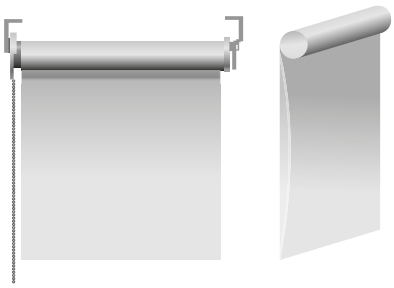

Leve ondulación de bordes

De acuerdo a la textura y composición de los materiales textiles y al proceso de fabricación y montaje de las cortinas, a medida que una cortina es recogida o enrollada, el tejido tiende a acomodarse de maneras diferentes sobre el tubo.

Esta característica puede ocasionar que el tejido se desplace a uno de los lados de la cortina, fenómeno conocido como el efecto telescopio, generando como consecuencia un desnivel en la base inferior de hasta 5 mm que se hace aún más evidente cuando la cortina está totalmente recogida. Estos efectos son considerados normales en los estándares de la industria y no son considerados como defecto del producto; solo personal autorizado de Hunter Douglas podrá definir cuales efectos del producto son considerados como causas para reclamación por garantía.

2.1 Especificaciones Técnicas Por Accionamiento

ACCIONAMIENTO	Diámetro Tubo (mm)	Sistema de Control (Capacidad Aprox. en Kg)			Base		Guías Laterales (60 mm)	Cenefa Recta		Cenefa Curva	
		Manual	Bastón	Motor	Z Invisible	Slim Profile		Pequeña	Grande	Pequeña	Grande
				Motor PowerView®				88 mm largo	110 mm largo	88 mm largo	110 mm largo
Quantum 31	31	4.05	4.05	N/ A	SI	SI	SI	SI	SI	SI	SI
Quantum 37	37	5.00	5.00	N/ A	SI	SI	SI	SI	SI	SI	SI
Quantum 50	50	8.50	N/ A	12.00	SI	SI	SI	SI	SI	SI	SI
Quantum Max	62	12.00	N/ A	19.00	SI	SI	SI	NO	SI	NO	SI
Quantum Xtreme	70	N/ A	N/ A	17.00	SI	SI	SI	NO	NO	NO	NO

Este documento contiene información, imágenes, gráficos, fotografías e ilustraciones protegidas por la normatividad de derecho de autor que son de propiedad exclusiva de Hunter Douglas de Colombia S.A.
Queda estrictamente prohibida la utilización, copia, reimpresión o reproducción parcial o total por cualquier medio sin la autorización expresa de Hunter Douglas de Colombia S.A.

3. ALTERNATIVAS DE PRODUCTO

Colecciones	Material	Espesor (mm)	Peso (g/m2)	Ancho Rollo (m)	Retardante al Fuego	Accionamientos Disponibles **	Nivel Privacidad	Gira	Traslapa
DECORATIVAS									
Alaska	100% Poliéster	0.40	155	2.35	N/A	N - M	Transparencia	SI	NO
Artex	100% Poliéster	0.36	222	2.00	N/A	N - M	Semi-Opacidad	SI	SI
Design	100% Poliéster	0.70	150	2.00	N/A	N - M	Translúcido	SI	NO
Destiny	100% Algodón	0.40	180	2.00	N/A	N - M	Translúcido	SI	NO
Extravaganza	75% Poliéster + 25% Poliamida	0.40	55	2.15	N/A	N - M	Semi-Transparencia	SI	NO
Homeland	100% Poliéster	0.60	210	2.00	N/A	N - M	Opacidad	SI	NO
Jacquard	100% Poliéster	0.60	218	1.80	N/A	N - M	Opacidad	SI	NO
Jazz	100% Trevira CS	0.33	100	3.00	N/A	N - M	Transparencia	SI	NO
Lumiere	100% Poliéster	0.20	95	2.00	N/A	N - M	Semi-Transparencia	SI	NO
Milan	100% Poliéster	0.50	190	2.00	N/A	N - M	Semi-Transparencia	SI	NO
Moana	100% Poliéster	0.40	117	2.00	N/A	N - M	Semi-Transparencia	SI	NO
Natural	60% Poliéster + 35% Lino + 5% Algodón	0.50	185	2.00	N/A	N - M	Opacidad	SI	NO
Next	100% Algodón	0.60	310	2.00	N/A	N - M	Opacidad	SI	NO
Palisander	100% Poliéster	0.60	186	2.45	N/A	N - M	Semi-Opacidad	SI	NO
Scenic	100% Poliéster	0.40	115	2.00	N/A	N - M	Semi-Transparencia	SI	NO
Soul	100% Poliéster	0.19	115	2.40	N/A	N - M	Transparencia	SI	NO
Structure	100% Poliéster	0.30	140	2.00	N/A	N - M	Translúcido	SI	NO
Swan	100% Poliéster	0.35	160	2.00	N/A	N - M	Semi-Opacidad	SI	NO
Waves Burn Out	60% Poliéster + 40% Viscosa de Algodón	0.20	125	2.85	N/A	N - M	Translúcido	SI	NO
Wish	66% Algodón + 34% Poliéster	0.30	160	2.00	N/A	N - M	Opacidad	SI	NO
BLACK OUT									
Alaska Dimout	100% Poliéster	0.40	240	2.35	N/A	N - M	Opacidad	SI	SI
Cambridge Eclipse	100% Poliéster	0.24	320	2.00	N/A	N - M	Opacidad	SI	SI
Luna Blackout	100% Poliéster	0.58	415	2.80	N/A	N - M	Opacidad	SI	SI
Morocco	75% Vinilo + 25% Fibra de Vidrio	0.42	522	3.00	SI	N - M	Opacidad	SI	SI
SCREEN									
Green Screen Evolve	100% Poliéster/ 70 % Reciclado	0.70	269	3.00	SI	N - M	Semi-Opacidad	SI	SI
KoolBlack Screen 5	36% Fibra de Vidrio + 64% Vinilo	0.47	358	3.10	SI	N - M	Transparencia	SI	SI
Lausanne 5	66% Vinilo + 30% Poliéster + 4% Lino	0.50	325	2.50	SI	N - M	Semi-Transparencia	SI	SI
Nantes 5	78% Vinilo + 22% Poliéster	0.60	420	2.50	SI	N - M	Translúcido	SI	SI
Natte 12	58% Vinilo + 42% Fibra de Vidrio	0.50	470	2.50	SI	N - M	Semi-Opacidad	SI	SI
Optima Clear	78% PVC + 22% Poliéster	0.60	515	2.60	SI	N - M	Transparencia	SI	SI
Optima Platinum	78% PVC + 22% Poliéster	0.66	500	2.50	SI	N - M	Semi-transparencia	SI	SI
Optima Screen 5	22% Poliéster + 78% PVC	0.50	480	3.00	SI	N - M	Transparencia	SI	SI
Optima Screen 10	22% Poliéster + 78% PVC	0.50	400	3.00	SI	N - M	Transparencia	SI	SI
Panama 1	64% Vinilo + 36% Fibra de Vidrio	0.50	452	3.10	SI	N - M	Semi-Opacidad	SI	SI
Panama 3	64% Vinilo + 36% Fibra de Vidrio	0.50	418	3.10	SI	N - M	Translúcido	SI	SI
Panama 5	64% Vinilo + 36% Fibra de Vidrio	0.50	411	3.10	SI	N - M	Transparencia	SI	SI
Panama 10	64% Vinilo + 36% Fibra de Vidrio	0.50	350	3.10	SI	N - M	Transparencia	SI	SI
Panama Deco 5	64% Vinilo + 36% Fibra de Vidrio	0.50	385	2.50	SI	N - M	Semi-Transparencia	SI	SI
Texture Screen 4	60% Vinilo + 33% Fibra de Vidrio + 7% Poliéster	0.90	642	3.10	SI	N - M	Semi-Transparencia	NO	NO
Sea Tex	50% Poliéster reciclado del océano	0.50	250	3.00	SI	N - M	Opacidad	SI	SI
View Screen 12	74% Vinilo + 26% Poliéster	0.80	455	3.00	SI	N - M	Semi-Transparencia	SI	NO
Vita Screen 3	64% Vinilo + 36% Fibra de Vidrio	0.60	395	2.50	SI	N - M	Translúcido	SI	SI
Village Screen	100% Poliéster	0.50	275	3.00	SI	N - M	Semi-Transparencia	SI	NO
Vita Screen KoolBlack 5	64% Vinilo + 36% Fibra vidrio	0.70	423	3.10	SI	N - M	Semi-Transparencia	SI	SI

* Constulte la disponibilidad de colecciones y colores en el libro de telas
** N = Normal M =Motor N/A = No aplica

Este documento contiene información, imágenes, gráficos, fotografías e ilustraciones protegidas por la normatividad de derecho de autor que son de propiedad exclusiva de Hunter Douglas de Colombia S.A.
Queda estrictamente prohibida la utilización, copia, reimpresión o reproducción parcial o total por cualquier medio sin la autorización expresa de Hunter Douglas de Colombia S.A.

3.1 Medidas máximas y mínimas por accionamiento

Las cortinas Quantum ofrecen una amplia selección en telas, texturas y colores, que le permitirán elegir la mejor opción en control de luz y manejo de privacidad. En la siguiente tabla se muestran las medidas máximas y mínimas para cada accionamiento:

ESPECIFICACIONES TÉCNICAS							
ACCIONAMIENTO	MECANISMOS	ANCHO (cm)		ALTO (cm)		Área Máx. (m^2)	Peso Máx. (Kg)
		Mín.	Máx.	Mín.	Máx.		
Quantum 31	Cadena de Control	60	235	30	350	5.40	4.05
	Bastón	60	235	30	350	5.40	4.05
Quantum 37	Cadena de Control	60	285	30	400	7.13	5.00
	Bastón	60	285	30	400	7.13	5.00
Quantum 50	Cadena de Control	60	365	30	500	9.50	8.50
	Motor PowerView®	100	365	30	500	12.00	12.0
Quantum Max	Cadena de Control	60	425	30	600	16.00	12.0
	Motor PowerView®	100	425	30	600	16.00	29.0
Quantum Xtreme	Motor PowerView®	100	500	30	600	18.00	26.0

IMPORTANTE
- Por favor verifique la matriz de precios para identificar si la medida en la colección deseada podrá ser fabricada.
- Por favor verifique en la matriz de precios si la medida seleccionada afectará el patrón de la tela.
- Cortinas cuyas medidas no tengan precio dentro de la matriz de precios, no podrán ser fabricadas.

3.2 Accesorios

3.2.1 Soportes En Aluminio

Los soportes en aluminio son la opción perfecta para dar un toque de elegancia y diseño contemporáneo a la cortina Quantum. Disponible para accionamientos manuales Q37 y Q50 con mecanismos de cadena de control, bastón y motor.

Este documento contiene información, imágenes, gráficos, fotografías e ilustraciones protegidas por la normatividad de derecho de autor que son de propiedad exclusiva de Hunter Douglas de Colombia S.A.
Queda estrictamente prohibida la utilización, copia, reimpresión o reproducción parcial o total por cualquier medio sin la autorización expresa de Hunter Douglas de Colombia S.A.

3.2.2 Cenefas

Cenefa Recta

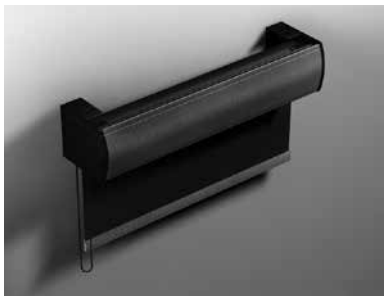

Cenefa Curva

Consisten en un perfil de aluminio extruido (recto o curvo) diseñado para cubrir los mecanismos y la tela enrollada en el tubo. Las cenefas son ubicadas en la parte frontal de la cortina Quantum, mejorando la estética y reduciendo la entrada de luz en la parte superior cuando éstas son instaladas a techo, permitiendo hacer un enrollado por el frente o por la parte posterior del tubo.

Disponible en 4 versiones diferentes: Cenefa pequeña recta, cenefa pequeña curva, cenefa grande recta y cenefa grande curva. Puede consultar los accionamientos disponibles con cenefa y las alturas máximas para esta versión en la Pág. 10 (numeral 3.4).

3.2.3 Bases

Base Delgada: Perfil en aluminio extruido, con acabado en color blanco, que al ser ensamblado en la cortina permanece visible. Su diseño delgado tiene como función permitir el desplazamiento de la tela a través de las guías laterales

Base Z: Es un perfil forrado en la tela de la cortina con tapas de color asociado.

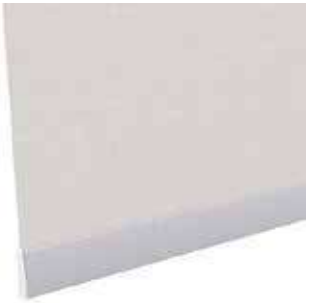

Este documento contiene información, imágenes, gráficos, fotografías e ilustraciones protegidas por la normatividad de derecho de autor que son de propiedad exclusiva de Hunter Douglas de Colombia S.A.
Queda estrictamente prohibida la utilización, copia, reimpresión o reproducción parcial o total por cualquier medio sin la autorización expresa de Hunter Douglas de Colombia S.A.

3.2.4 Guías Laterales

Son perfiles de aluminio extruido en color blanco de 20 x 60 mm, diseñados para ser instaladas verticalmente en los extremos y a lo largo de la cortina. A través de ellas se desplaza la tela con su base sin afectar la operación normal del producto. El objetivo principal de este accesorio es bloquear la entrada de luz en los extremos de las cortinas, especialmente en telas que ofrecen opacidad. Cuentan con una felpa en el interior, que protege la tela contra la fricción que se pudiera generar entre ésta y los perfiles, durante la operación de la cortina.

Constituyen una alternativa para mejorar el acabado en tejidos naturales, cubriendo los hilos de la trama libre en las orillas, característicos en estas fibras.

3.2.5 Conectores Y Alineadores

Este documento contiene información, imágenes, gráficos, fotografías e ilustraciones protegidas por la normatividad de derecho de autor que son de propiedad exclusiva de Hunter Douglas de Colombia S.A.
Queda estrictamente prohibida la utilización, copia, reimpresión o reproducción parcial o total por cualquier medio sin la autorización expresa de Hunter Douglas de Colombia S.A.

Los conectores y alineadores permiten operar de dos a tres cortinas de la misma altura con un único mecanismo, ya sea cadena de control, bastón o motor. Los alineadores adicionalmente permiten graduar la altura de la segunda y tercera cortina, en el momento de instalación, garantizando que el sistema completo quede nivelado. Las cortinas Quantum pueden utilizar los siguientes complementos:

- Conector 180°

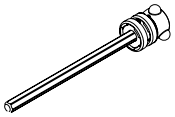

180º

Disponible para los accionamientos Quantum 31, Quantum 37 y Quantum 50, para cortinas con o sin cenefa. Permite variar la distancia entre los soportes de 0 mm a 70 mm, según el tamaño de los perfiles intermedios de los marcos de las ventanas, o la necesidad que tenga el cliente. Disponible en color blanco exclusivamente.

- Conector 45°

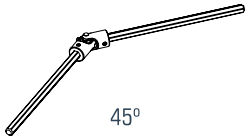

45º

Disponible para accionamientos Quantum 31, Quantum 37, y Quantum 50, para cortinas con cenefa o sin cenefa. Permite acoplar dos cortinas en bahía formando ángulos de 45° entre ellas, controladas desde un solo punto. Se puede utilizar en mecanismos motorizados en Quantum 50.

- Conector 90°

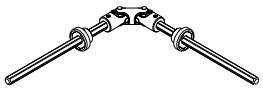

90º

Disponible para los accionamientos Quantum 31, Quantum 37 y Quantum 50, para cortinas con o sin cenefa. Permite acoplar dos cortinas formando ángulos de 90° entre ellas.

- Conector 180° Max

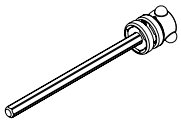

180º MAX

Disponible para los accionamientos Quantum Max para cortinas con o sin cenefa. Permite variar la distancia entre las soportes de 0 mm a 70 mm. Disponible en color blanco exclusivamente.

- Alineador y Alineador Max

Disponible para los accionamientos Quantum 31, 37, 50 y Quantum Max para cortinas con o sin cenefa. Permite variar la distancia entre los soportes de 40 mm a 340 mm. Disponible en color blanco exclusivamente. Adicional a transmitir el movimiento, permite graduar la altura de la segunda cortina para nivelarla con la primera, después de ser instaladas.

Este documento contiene información, imágenes, gráficos, fotografías e ilustraciones protegidas por la normatividad de derecho de autor que son de propiedad exclusiva de Hunter Douglas de Colombia S.A.
Queda estrictamente prohibida la utilización, copia, reimpresión o reproducción parcial o total por cualquier medio sin la autorización expresa de Hunter Douglas de Colombia S.A.

3.3 Cálculo De Complementos

El uso de conectores o alineadores permite reducir la distancia entre cortinas instaladas lado a lado. El número de cortinas que puede operar usando este componente estará limitado por el peso total de las mismas.

Para determinar si su requerimiento está dentro de las especificaciones tenga en cuenta el siguiente procedimiento:

Todas las cortinas deben tener la misma altura.

La suma de los pesos de las cortinas 1+2+3, no debe superar la capacidad máxima del mecanismo de control.

Para determinar el peso de la cortina, realice el siguiente cálculo:

Peso Total = Peso Cortina 1 + Peso Cortina 2 + Peso Cortina 3

Peso cortina = (Área m^2 x peso tela) + (Ancho m x peso base)

Adicional, debe tener en cuenta que el peso total del sistema no puede exceder el peso máximo del mecanismo de control, detallado en la tabla del numeral 3.1 de este manual.

A continuación encontrará los pesos de las bases disponibles. Para el peso de las telas de cada colección por favor remitirse a numeral 3. Alternativas de producto.

Componente	Peso Kg/m
Base Z Invisible	0.170
Bese Slim Profile	0.360

- Kg/m = Kilogramo por metro lineal

Este documento contiene información, imágenes, gráficos, fotografías e ilustraciones protegidas por la normatividad de derecho de autor que son de propiedad exclusiva de Hunter Douglas de Colombia S.A.
Queda estrictamente prohibida la utilización, copia, reimpresión o reproducción parcial o total por cualquier medio sin la autorización expresa de Hunter Douglas de Colombia S.A.

3.4 Altura Máxima Accesorios Opcionales

Colecciones	Alto (cm)											
Componente	Soporte Corto Básico o Aluminio	Soporte Largo Básico o Aluminio		Soporte Max	Soporte Xtreme	Cenefa Recta o Curva Pequeña			Cenefa Recta o Curva Grande			
Tubo	Q31	Q37	Q50	Q62	Q70	Q31	Q37	Q50	Q31	Q37	Q50	Q62
DECORATIVAS												
Artex, Destiny, Structure, Scenic, Extravaganza, Homeland, Lumiere, Moana, Waves Burn Out, Wish, Milan, Alaska, Swan, Jazz, Soul	350	400	500	600	600	350	300	280	350	400	500	600
Design, Natura, Next, Palisander, Jacquard	350	400	500	600	600	350	300	240	350	400	500	600
BLACK OUT												
Cambridge Eclipse,Morocco, Luna Blackout, Alaska Dimout, Oxford Eclipse	350	400	500	600	600	350	300	280	350	400	500	600
SCREEN												
Vita Screen 3, View Screen 12, Panama Deco 5, Texture Screen 4, Nantes 5, Optima Platinum, Optima Clear, Village Screen	350	400	500	600	600	350	300	240	350	400	500	600
Panama 1, Panama 3, Panama 5, Panama 10, Natte 12, Lausanne 5, Optima Screen 5, Optima Screen 10, KoolBlack Screen 5, Sea Tex, Vita Screen KoolBlack 5, Green Screen Evolve	350	400	500	600	600	350	300	240	350	400	500	600

Este documento contiene información, imágenes, gráficos, fotografías e ilustraciones protegidas por la normatividad de derecho de autor que son de propiedad exclusiva de Hunter Douglas de Colombia S.A.
Queda estrictamente prohibida la utilización, copia, reimpresión o reproducción parcial o total por cualquier medio sin la autorización expresa de Hunter Douglas de Colombia S.A.

3.5 Accesorios En Color Coordinado

Algunos accesorios de la cortina Quantum tendrán color asociado al color de la tela, proporcionando de esta manera mayor uniformidad y valor estético en el producto. En casos en los que no es posible obtener piezas en color similar al de la tela, los accesorios serán de color blanco.

Los componentes con color coordinado son:

Accionamiento	Mecanismo	Accesorios y Componentes en color coordinado	Color Asociado	Colores Disponibles
Quantum 31	Cadena de Control	Sistema Control Q31, Adaptador, Sistema Opuesto, Cubierta plástica de soportes básicos de instalación, tapas plásticas de los soportes en aluminio, tapas de la base Z, cadena de control, conector de cadena, tapas laterales de cenefa curva tanto pequeña como grande.	SI	Blanco, Gris y Negro
	Bastón	Adaptador, Sistema Opuesto, Cubierta plástica de soportes básicos de instalación, tapas plásticas da los soportes en aluminio, tapas de la base Z, cadena de control, conector de cadena, tapas laterales de cenefa curva tanto pequeña como grande.	SI	Blanco, Gris y Negro
Quantum 37	Cadena de Control	Sistema Control Q37, Adaptador, Sistema Opuesto, Cubierta plástica de soportes básicos de instalación, tapas plásticas de los soportes en aluminio, tapas de la base Z, cadena de control, conector de cadena, tapas laterales de cenefa curva tanto pequeña como grande.	SI	Blanco, Gris y Negro
	Bastón	Adaptador, Sistema Opuesto, Cubierta plástica de soportes básicos de instalación, tapas plásticas de los soportes en aluminio, tapas de la base Z, cadena de control, conector de cadena, tapas laterales de censfa curva tanto pequeña como grande.	SI	Blanco, Gris y Negro
Quantum 50	Cadena de Control	Sistema Control Q50, Adaptador, Sistema Opuesto, Cubierta plástica de soportes básicos de instalación, tapas plásticas de los soportes en aluminio, tapas de la base Z, cadena de control, conector de cadena, tapas laterales de cenefa curva tanto pequeña como grande.	SI	Blanco, Gris y Negro
	Motor	Sistema Opuesto, Cubierta plástica de soportes básicos de instalación, tapas de la base Z, tapas laterales de cenefa curva grande.	SI	Blanco, Gris y Negro
Quantum Max	Cadena Continua	Sistema de Control QMax. Adaptador, Sistema Opuesto, Cubierta plástica de soportes básicos de instalación, tapas de la base Z, tapas laterales de cenefa curva grande, tapas plásticas de los soportes en aluminio.	SI	Blanco, Gris y Negro
	Motor	Sistema Opuesto, Cubierta plástica de soportes básicos de instalación, tapas de la base Z, tapas laterales de cenefa curva grande.	SI	Blanco, Gris y Negro
Quantum Extreme	Motor	Tapas de la base Z.	SI	Blanco, Gris y Negro

Este documento contiene información, imágenes, gráficos, fotografías e ilustraciones protegidas por la normatividad de derecho de autor que son de propiedad exclusiva de Hunter Douglas de Colombia S.A.
Queda estrictamente prohibida la utilización, copia, reimpresión o reproducción parcial o total por cualquier medio sin la autorización expresa de Hunter Douglas de Colombia S.A.

Para conocer los detalles de la coordinación de color en accesorios y componentes predeterminada, así como los tiempos de entrega de cada tela por favor refiérase a la información siguiente:

Color Blanco

Asociación color	Tiempo entrega	Colección	Color
BLANCO	STOCK	Design	Iceberg White DS2-042
			Frost DS3-043
			Silence DS3-516
			Light Beige DS3-044
		Destiny	Everest White DS4-045
			Honey Gold DS4-046
		Structure	Origami White STU-530
			Sand Dune STU-208
		Natural	Caramel NT1-542
		Next	Lyric NT3-028
			Music NT2-554
			Harmony NT2-555
		Scenic	Transparent White SCN-078
			Oyster SCN-079
			Light Forest SCN-080
		Extravaganza	Diamond ETZ-005
			Gold Dust ETZ-006
			Bronze ETZ-007
		Homeland	Candy Bar HML-608
			Coconut Chip HML-609
		Artex	Beige ART444
			White ART300
		Jazz	Ice White JAZ204
			Powder JAZ256
			Caramel JAZ040
		Alaska	White ALK-642
			Beige ALK-641
			Dark ALK-640
			Honey Beige DFS-218
		Swan	White Swan SWN-160
			Light Swan SWN-750
		Soul	Frost SOL204
			Cotton SOL256
			Cloud SOL170
		Lumiere	White Shadow LUM-566
			Natural Jute LUM-567
		Palisander	Pearl White PLS-594
		Jacquard	White Velvet JCQ-620
			Antique Velvet JCQ-622
		Moana	Snow Ball MNA-633
		Waves Burn Out	Igloo WBO-645

Color Blanco

Asociación color	Tiempo entrega	Colección	Color
BLANCO	STOCK	Wish	Pearl Sand WSH-658
		Milan	Duomo MLN-740
			Scala MLN-741
			Verdi MLN-742
		Creations	Brush CRE-307
			Leaf CRE-308
			Bubbles CRE-309
			Tangle CRE-310
		Cambridge Eclipse	White House CEC-819
			Coral CEC-820
			Almond CEC-822
		Panama 1	Snow P01-930
			Desert P01-931
		Panama 3	Snow P03-091
			Desert P03-092
		Panama 5	Snow P05-095
			Desert P05-096
		Panama 10	Snow P10-099
			Desert P10-100
		Vita Screen 3	Mist VTS-260
			French Beige VTS-261
			Sweet Corn VTS-265
			Mai Tai VTS-267
		View Screen 12	White Cloud VSC-957
			Pearl Cloud VSC-958
		Optima Clear	Snow
			Desert
		Optima Platinum	Snow
			Desert
		Sea Tex	White SEA-611
		Village Screen 3%	Gold VLG-761
			Pearl VLG-763
		Morocco	Bright WhiteMOR-147
			Ivory MOR-148
			Beige MOR-149
		Luna Blackout	White LUN653
			Sand LUN654
			Concrete LUN556
		Alaska Dimout	White ALB-627
			Beige ALB-626
		Natte 12	White NTT-281

Este documento contiene información, imágenes, gráficos, fotografías e ilustraciones protegidas por la normatividad de derecho de autor que son de propiedad exclusiva de Hunter Douglas de Colombia S.A.
Queda estrictamente prohibida la utilización, copia, reimpresión o reproducción parcial o total por cualquier medio sin la autorización expresa de Hunter Douglas de Colombia S.A.

Color Blanco

Asociación color	Tiempo entrega	Colección	Color
BLANCO	STOCK	Panama Deco 5	Flagstone PDC-176
			Tumbleweed PDC-179
			Harvest PDC-181
		Texture Screen 4	Tuscan TS-269
			Eternity TS-275
		Lausane 5	Cotton White LSN-970
			Cotton Sand LSN-971
			Cotton Pearl LSN-972
		Nantes 5	Cloud White NAN-985
			Light Beige NAN-984
		Optima Screen 5	Snow OP5-SON
			Desert OP5-DES
		Optima Screen 10	Snow OP1-SON
			Desert OP1-DES
		Green Screen Evolve 5	Cloud GE5732
	45 DÍAS	Texture Screen 4	Fawn TS-270
			Irish Coffee TS-271
			Confetti TS-273
			Tulip Tree TS-274
		Panama Deco 5	Naturelle PDC-180
			Hazelnut PDC-178
		Natte 12	Lagoon NTT-285
			Straw NTT-282
		Green Screen Evolve 5	Shadow GE5-730
	60 DÍAS	Artex	Coconut ART503
			Olive ART690
			Mint ART410
			Steel ART111
			Magnolia ART868
			Canary ART063
			Sunflower ART186
			Kiwii ART876
			Dawn ART488
			Love ART584
		Swan	Dark Swan SWN-999
		Soul	Dust SOL181
		Cambridge Eclipse	Dune Sand CEC-823
		Sea Tex	Beige SEA-612
		Village Screen 3%	Sand VLG-762

Color Negro

Asociación color	Tiempo entrega	Colección	Color
NEGRO	STOCK	Palisander	Cocoa Bean PLS-596
		Moana	Ceramic MNA-634
		Natte 12	Tobacco NTT-TOB
			Charcoal NTT-286
		Lumiere	Hi-Tech Black LUM-570
		Panama 5	Tobacco P05-TOB
			Night P05-NHT
		Panama 10	TobaccoP10-TOB
			Night P10-NHT
		View Screen 12	Golden shine VSC-959
			Epresso VSC-960
		Panama Deco 5	Cobblestone PDC-177
		Optima Screen 5	Charcoal OP5-CHA
			Tobacco OP5-TOB
			Night OP5-NIG
		Optima Screen 10	Charcoal OP1-CHA
			Tobacco OP1-TOB
			Night OP1-NIG
		KoolBlack Screen 5	Tobacco
			Night
		Vita Screen KoolBlack 5	Copper VK5-661
		Jacquard	Black Velvet JCQ-621
	45 DÍAS	Texture Screen 4	Coconut TS-272
		Panama 1	GrEy Stone P01-933
		Panama 3	Grey Stone P03-094
			Night P03-NHT
		Panama 5	Grey Stone P05-098
		Panama 10	Grey Stone P10-102
		Natte 12	Moody NTT-284
		Vita Screen 3	Ochre VTS-264
			Clay VTS-266
			Rust VTS-268
		Vita Screen KoolBlack 5	Saddle Brown VK5-660
			Gun Metal VK5-662
	60 DÍAS	Jazz	Onix JAZ700
			Mocca JAZ987

HunterDouglas

Este documento contiene información, imágenes, gráficos, fotografías e ilustraciones protegidas por la normatividad de derecho de autor que son de propiedad exclusiva de Hunter Douglas de Colombia S.A.
Queda estrictamente prohibida la utilización, copia, reimpresión o reproducción parcial o total por cualquier medio sin la autorización expresa de Hunter Douglas de Colombia S.A.

Color Gris

Asociación color	Tiempo entrega	Colección	Color
GRIS	STOCK	Destiny	Platinum Grey DS4-527
		Structure	Metal Grey STU-210
		Extravaganza	Silver Rain ETZ-008
		Jazz	Mist JAZ242
		Soul	Chrome SOL782
		Cambridge Eclipse	Cloudy Day CEC-824
		Panama 1	Silver P01-932
		Panama 3	Silver P03-093
		Panama 5	Silver P05-097
		Panama 10	Silver P10-101
		Natte 12	White Pearl NTT-283
		Optima Clear	Silver
		Optima Platinum	Silver
		Morocco	Artic Silver MOR-150
		Optima Screen 5	Silver OP5-SIL
		Optima Screen 10	Silver OP1-SIL
		Sea Tex	Grey SEA-613
		Luna BO	Off White LUN655
			Stone LUN558
		Nantes 5	Soft Grey NAN-983
		Lumiere	Marble LUM-568
		Wish	Dark Gray WSH-659
		Milan	Napoleone MLN-743
		Waves Burn Out	Light House WBO-646
	45 DÍAS	Vita Screen 3	Nickel VTS-262
			Star Dust VTS-263
		Green Screen Evolve 5	Rain GE5-731
	60 DÍAS	Swan	Grey Swan SWN-251
		Soul	Fossil SOL685
		Palisander	Nickel PLS-595
		Village Screen 3%	Silver VLG-760
		Alaska Dimout	Dark ALB-625

Este documento contiene información, imágenes, gráficos, fotografías e ilustraciones protegidas por la normatividad de derecho de autor que son de propiedad exclusiva de Hunter Douglas de Colombia S.A.
Queda estrictamente prohibida la utilización, copia, reimpresión o reproducción parcial o total por cualquier medio sin la autorización expresa de Hunter Douglas de Colombia S.A.

3.6 INFORMACIÓN DE COLECCIONES: Traslapes y dirección de telas

Colecciones: Artex
Opción de Traslape: Sí
Cambio de dirección: A partir de 200 cm de ancho

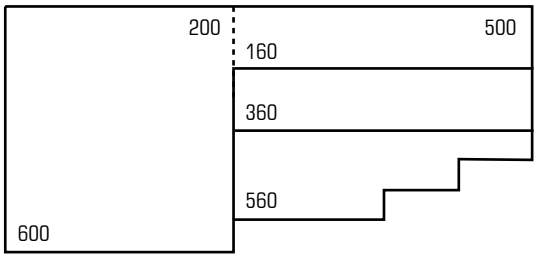

Colecciones: Design – Destiny – Structure – Natural – Next – Scenic – Lumiere – Homeland – Moana – Wish – Milan – Swan
Opción de Traslape: No
Cambio de dirección: A partir de 200 cm de ancho

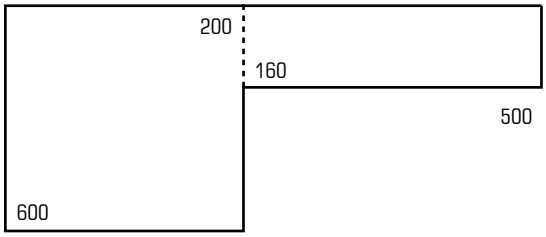

Colecciones: Extravaganza
Opción de Traslape: No
Cambio de dirección: A partir de 215 cm de ancho

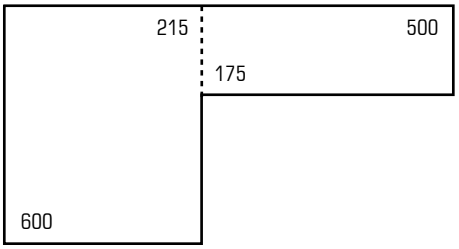

Colecciones: Alaska & Alaska Dimout
Opción de Traslape: No
Cambio de dirección: A partir de 235 de ancho

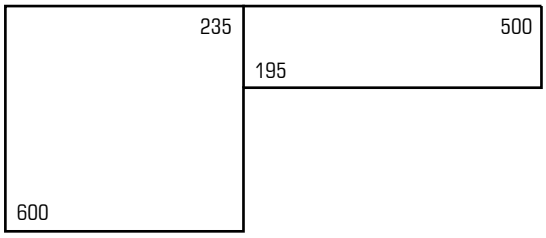

Colecciones: Soul
Opción de Traslape: No
Cambio de dirección: A partir de 240 de ancho

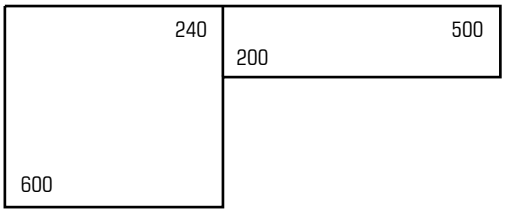

Colecciones: Palisander
Opción de Traslape: No
Cambio de dirección: A partir de 245 cm de ancho

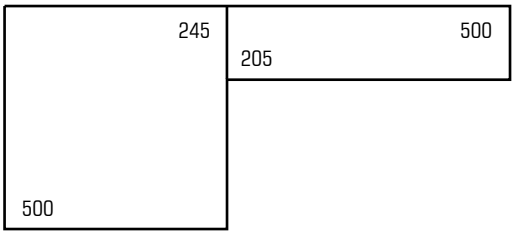

-------- La línea vertical punteada indica que a partir de este ancho el patrón de tela será invertido, por tanto el diseño de la tela cambia de dirección.

——— La Línea horizontal continua indica que cortinas con altura igual o superior a la señalada, llevarán traslape.

IMPORTANTE

- Los diagramas de traslape están diseñados para indicar en que casos la cortina lleva traslape, más NO indican la ubicación del mismo.
- En cortinas que requieran el uso de dos o más piezas de tela traslapada, la pieza con menor altura será ensamblada en la parte superior.
- En caso de cortinas de la misma altura instaladas lado a lado , Hunter Douglas garantiza aproximación a la alineación de los traslapaes, más no exactitud. Siempre que las cortinas hayan sido marcadas en el pedido con instalación "junto al item"
- Los esquemas presentados anteriormente pueden ser modificados sin previo aviso, cuando Hunter Douglas estime conveniente, sin que esto sea considerado como argumento de reclamo por garantía.

Este documento contiene información, imágenes, gráficos, fotografías e ilustraciones protegidas por la normatividad de derecho de autor que son de propiedad exclusiva de Hunter Douglas de Colombia S.A.
Queda estrictamente prohibida la utilización, copia, reimpresión o reproducción parcial o total por cualquier medio sin la autorización expresa de Hunter Douglas de Colombia S.A.

Colecciones: Waves Burn Out
Opción de Traslape: No
Cambio de dirección: A partir de 285 cm de ancho

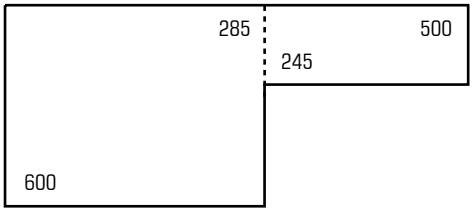

Colecciones: Cambridge Eclipse
Opción de Traslape: Sí
Cambio de dirección: A partir de 200 cm de ancho

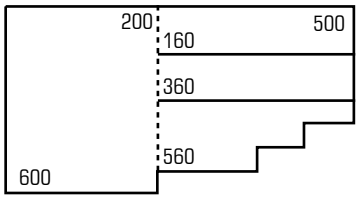

Colecciones: Morocco
Opción de Traslape: Sí
Cambio de dirección: A partir de 300 cm de ancho

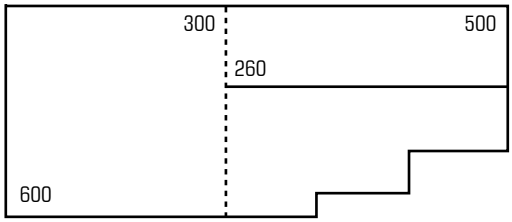

Colecciones: Texture Screen 4
Opción de Traslape: No
Cambio de dirección: No

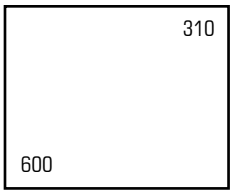

Colecciones: Natte 12 – Panama Deco 5 – Vita Screen 3 – Lausane 5 – Nantes 5 - Optima Platinum
Opción de Traslape: Sí
Cambio de dirección: A partir de 250 cm de ancho

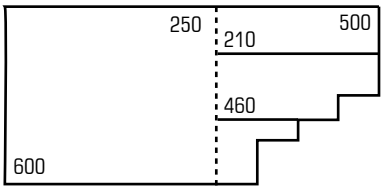

Colecciones: Optima Clear
Opción de Traslate: Sí
Cambio de dirección: A partir de 260 cm de ancho

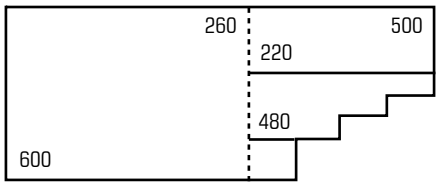

-------- La línea vertical punteada indica que a partir de este ancho el patrón de tela será invertido, por tanto el diseño de la tela cambia de dirección.

———— La Línea horizontal continua indica que cortinas con altura igual o superior a la señalada, llevarán traslape.

IMPORTANTE

- Los diagramas de traslape están diseñados para indicar en que casos la cortina lleva traslape, más NO indican la ubicación del mismo.
- En cortinas que requieran el uso de dos o más piezas de tela traslapada, la pieza con menor altura será ensamblada en la parte superior.
- En caso de cortinas de la misma altura instaladas lado a lado , Hunter Douglas garantiza aproximación a la alineación de los traslapaes, más no exactitud. Siempre que las cortinas hayan sido marcadas en el pedido con instalación "junto al item"
- Los esquemas presentados anteriormente pueden ser modificados sin previo aviso, cuando Hunter Douglas estime conveniente, sin que esto sea considerado como argumento de reclamo por garantía.

Este documento contiene información, imágenes, gráficos, fotografías e ilustraciones protegidas por la normatividad de derecho de autor que son de propiedad exclusiva de Hunter Douglas de Colombia S.A.
Queda estrictamente prohibida la utilización, copia, reimpresión o reproducción parcial o total por cualquier medio sin la autorización expresa de Hunter Douglas de Colombia S.A.

Colecciones: Luna Blackout
Opción de traslape: Si
Cambio de dirección: A partir de 280 de ancho

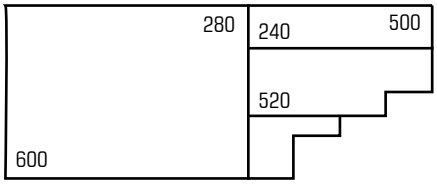

Colecciones: Jazz- Village Screen- View Screen 12
Opción de traslape: No
Cambio de dirección: A partir de 300 de ancho

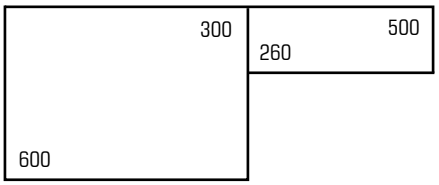

Colecciones:Jacquard
Opción de traslape: NO
Cambio de dirección: A partir de 180 cm de ancho

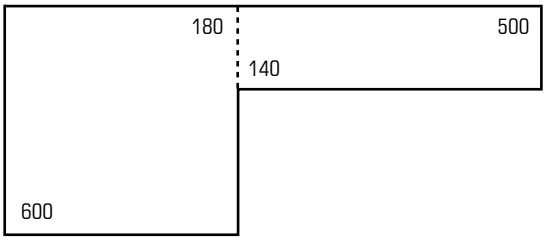

Optima Screen 5 – Optima Screen 10 – Sea Tex - Green Screen Evolve
Opción de Traslape: Sí
Cambio de dirección: A partir de 300 cm de ancho

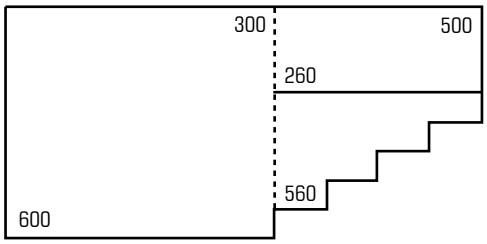

Colecciones: Panamá 1 – Panamá 3 – Panamá 5 – Panamá 10 - KoolBlack Screen 5% – Vita Screen KoolBlack 5
Opción de Traslape: Sí
Cambio de dirección: A partir de 310 cm de ancho

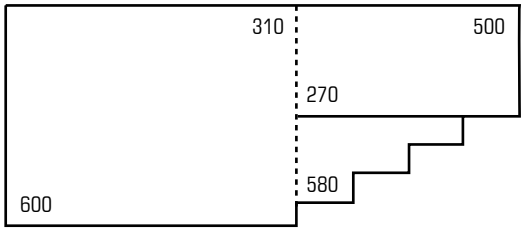

-------- La línea vertical punteada indica que a partir de este ancho el patrón de tela será invertido, por tanto el diseño de la tela cambia de dirección.

——— La Línea horizontal continua indica que cortinas con altura igual o superior a la señalada, llevarán traslape.

IMPORTANTE

- Los diagramas de traslape están diseñados para indicar en que casos la cortina lleva traslape, más NO indican la ubicación del mismo.
- En cortinas que requieran el uso de dos o más piezas de tela traslapada, la pieza con menor altura será ensamblada en la parte superior.
- En caso de cortinas de la misma altura instaladas lado a lado , Hunter Douglas garantiza aproximación a la alineación de los traslapaes, más no exactitud. Siempre que las cortinas hayan sido marcadas en el pedido con instalación "junto al item"
- Los esquemas presentados anteriormente pueden ser modificados sin previo aviso, cuando Hunter Douglas estime conveniente, sin que esto sea considerado como argumento de reclamo por garantía.

HunterDouglas

Este documento contiene información, imágenes, gráficos, fotografías e ilustraciones protegidas por la normatividad de derecho de autor que son de propiedad exclusiva de Hunter Douglas de Colombia S.A.
Queda estrictamente prohibida la utilización, copia, reimpresión o reproducción parcial o total por cualquier medio sin la autorización expresa de Hunter Douglas de Colombia S.A.

4. ACCIONAMIENTOS DISPONIBLES

4.1 ACCIONAMIENTOS MANUALES

Opción manual con cadena de control o bastón, disponible en Q31, Q37, Q50 o QMax.

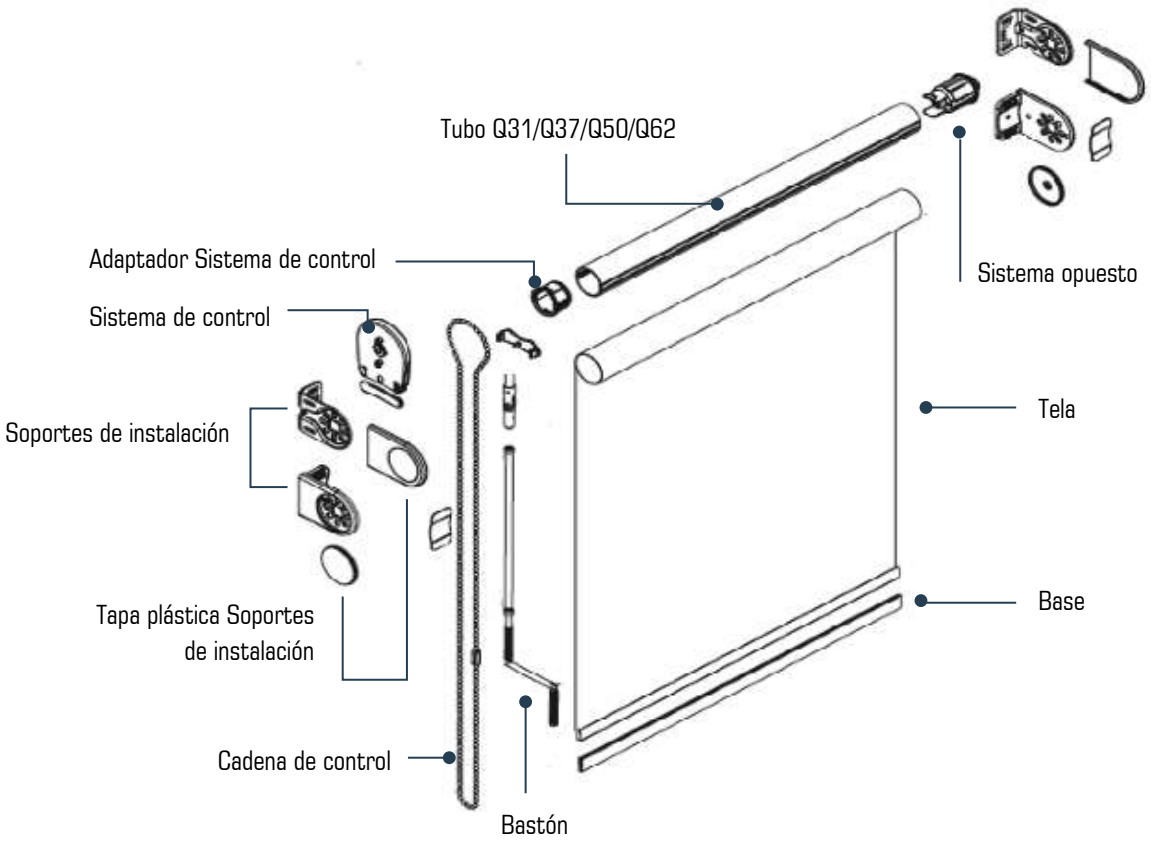

*Despiece referencial, ya que cada accionamiento cuenta con sus componentes particulares según el tamaño del tubo.

Este documento contiene información, imágenes, gráficos, fotografías e ilustraciones protegidas por la normatividad de derecho de autor que son de propiedad exclusiva de Hunter Douglas de Colombia S.A.
Queda estrictamente prohibida la utilización, copia, reimpresión o reproducción parcial o total por cualquier medio sin la autorización expresa de Hunter Douglas de Colombia S.A.

4.2 CARACTERÍSTICAS ACCIONAMIENTO MANUAL

CON CADENA DE CONTROL

- Mecanismos de control suaves y silenciosos que permiten enrollar o desenrollar la cortina con comodidad
- Diferentes accionamientos según el tamaño del tubo con capacidades de levantamiento de carga entre 4.05 Kg hasta 12 Kg. Revisar tabla de especificaciones técnicas por accionamiento numeral 3.1 de este manual.
- Utiliza tubos en aluminio estructural de 31, 37, 50 y 62 mm de diámetro.
- Cadena de control en plástico en asociación de color o metálica, con longitud opcional (mínimo el 75% de la altura de la cortina)
- Accesorios en color coordinado: Blanco, Gris y Negro, según el color de la colección
- Disponible con Base: Slim y Z
- Ubicación de mandos: Opcional Derecha o Izquierda
- Accesorios Opcionales:
  - Cenefa recta y curva en versión pequeña (88mm) o grande (110mm)
  - Guías laterales. Requiere uso obligatorio de Base Slim.
  - Conectores para acoplar cortinas tipo complemento.

CON BASTÓN

- Mecanismo suave y silencioso que permite enrollar o desenrollar la cortina con comodidad a través del uso de bastón.
- Mecanismo especialmente diseñado para preservar la seguridad infantil.
- Permite desmontar el bastón para y mejorar la estética del producto.
- Disponible en Q31 y Q37, con capacidad máxima de levantamiento de carga de 5.0 Kg.
- Utiliza tubos en aluminio estructural, de diámetro en mm de 31 y 37.
- Accesorios en color coordinado: Blanco, Gris y Negro; según el color de la colección
- Disponible con Base: Slim y Z
- Ubicación de mandos: Opcional Derecha o Izquierda
- Accesorios Opcionales:
  - Cenefa recta y curva en versión pequeña (88mm) o grande (110mm)
  - Guías laterales. Requiere uso obligatorio de Base Slim.
  - Conectores para acoplar cortinas tipo complemento.

Este documento contiene información, imágenes, gráficos, fotografías e ilustraciones protegidas por la normatividad de derecho de autor que son de propiedad exclusiva de Hunter Douglas de Colombia S.A.
Queda estrictamente prohibida la utilización, copia, reimpresión o reproducción parcial o total por cualquier medio sin la autorización expresa de Hunter Douglas de Colombia S.A.

4.3 ACCIONAMIENTO MOTOR Q50 & Q Max

Cortinas que son controladas por motor, en alguna de las dos tecnologías de motorización: radio frecuencia y estándar (cableado). Utiliza diferentes medidas de tubo para alcanzar mayores áreas : 50 y 62 mm.

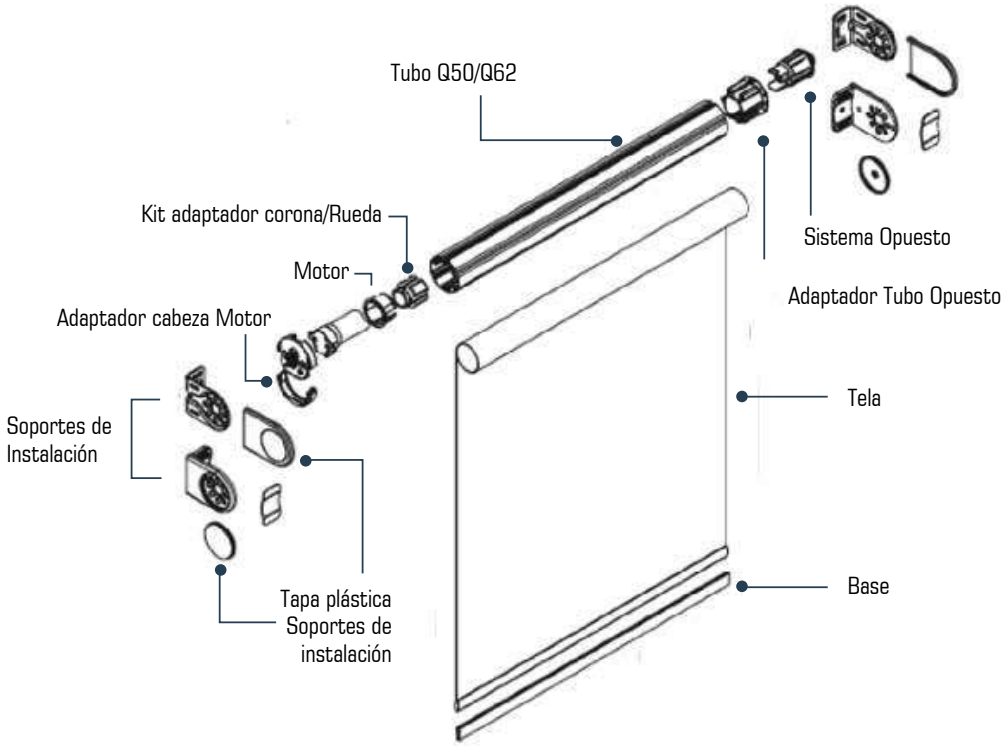

4.4 ACCIONAMIENTO MOTOR Q Xtreme

Cortinas que son controladas por motor disponible en dos tecnologías de motorización: radio frecuencia y estándar (cableado).

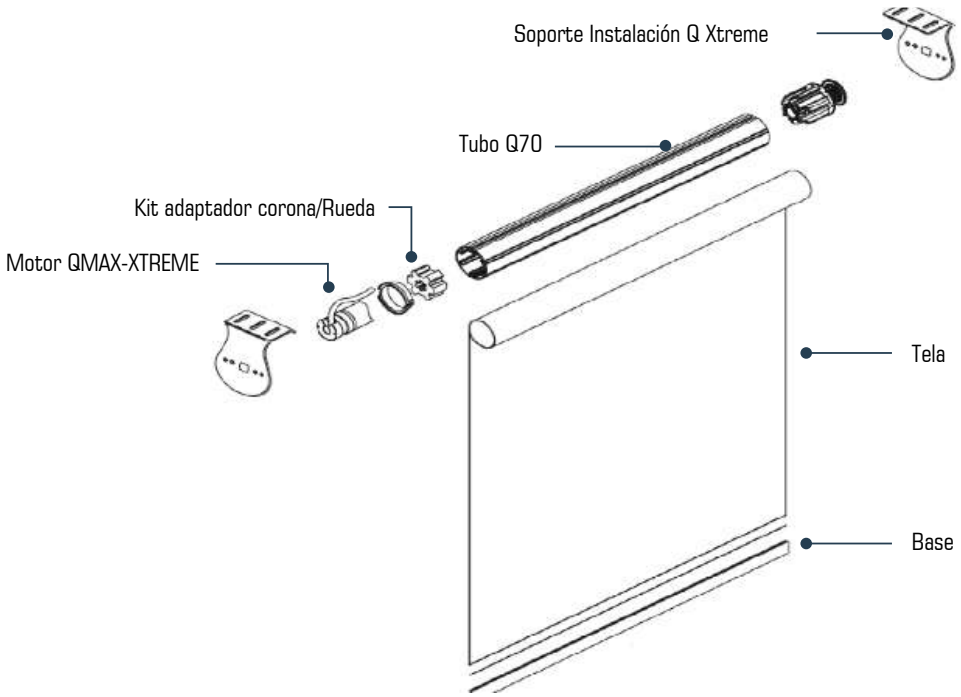

Este documento contiene información, imágenes, gráficos, fotografías e ilustraciones protegidas por la normatividad de derecho de autor que son de propiedad exclusiva de Hunter Douglas de Colombia S.A.
Queda estrictamente prohibida la utilización, copia, reimpresión o reproducción parcial o total por cualquier medio sin la autorización expresa de Hunter Douglas de Colombia S.A.

4.5 ACCIONAMIENTO MOTOR POWERVIEW®

4.5.1 Características

- Diferentes accionamientos según el tamaño del tubo con capacidades de levantamiento de carga entre 12 Kg hasta 19 Kg. Revisar tabla de especificaciones técnicas por accionamiento numeral 3.1 de este manual.
- Utiliza tubos en aluminio estructural de 50 y 62 mm de diámetro y de acero de 70 mm.
- El sistema motorizado PowerView®, especialmente diseñado para Quantum® permite enrollar y desenrollar la cortina, controlando la entrada de luz y el nivel de privacidad.
- Motor tubular alimentado por corriente alterna de 110 voltios. Disponible en dos versiones:
  - Estándar (sin receptor incorporado)
  - Radio frecuencia (con receptor incorporado)
- Motores estándar ideales para soluciones automatizadas cableadas, tambien pueden ser utilizado para ser controlados por medio de interruptores de pared de 3 posiciones (no provistos por HD).
- Compatible con una amplia gama de controles remoto y aplicación PowerView® para dispositivos móviles.
- Integrable con múltiples sistemas de automatización por medio del HUB PowerView® (soluciones por IP, RS232 y Cloud to Cloud).

Importante:

- HunterDouglas no puede garantizar el movimiento, la velocidad y el punto de parada exactos de varias cortinas motorizadas que han sido instaladas de manera contigua.

Este documento contiene información, imágenes, gráficos, fotografías e ilustraciones protegidas por la normatividad de derecho de autor que son de propiedad exclusiva de Hunter Douglas de Colombia S.A.
Queda estrictamente prohibida la utilización, copia, reimpresión o reproducción parcial o total por cualquier medio sin la autorización expresa de Hunter Douglas de Colombia S.A.

4.5.2 Emisores PowerView®

4.5.2.1 Control Remoto

- El control remoto es el centro electrónico que envía las órdenes a los motores. Esta pieza de alta tecnología está disponible en colores White y Black y ofrece amplias funcionalidades:
- 6 canales que se pueden elegir de manera individual o varios de ellos de manera simultánea. Cada canal permite configurar una o varias cotinas, en el último caso todas las cortinas del grupo se moverán al tiempo.
- Botón "ALL" para una rápida selección de todos los canales.
- Teclas retro iluminadas que se activan con el movimiento del módulo remoto para fácil operación aún en la oscuridad (esta característica se puede activar/desactivar a criterio del usuario)

5 botones para un control preciso y fácil :

- Botón (■)de parar para detener la cortina en cualquier posición.
- Botón "Open" para recoger en su totalidad la cortina.
- Botón "Close" para desplegar en su totalidad la cortina.
- Flechas ( ) para un control preciso a través de pequeños movimientos.
- Botón de posición favorita para dirigir la cortina a una posición previamente elegida por el usuario.
- Utiliza 2 baterías 3V CR 2032

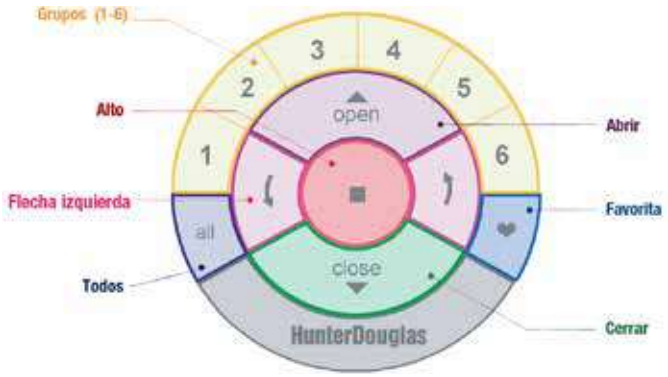

Este documento contiene información, imágenes, gráficos, fotografías e ilustraciones protegidas por la normatividad de derecho de autor que son de propiedad exclusiva de Hunter Douglas de Colombia S.A.
Queda estrictamente prohibida la utilización, copia, reimpresión o reproducción parcial o total por cualquier medio sin la autorización expresa de Hunter Douglas de Colombia S.A.

4.5.2.2 Pebble®

El Pebble® es la opción de cubierta para el módulo remoto cuando se requiere un emisor móvil. Su ergonómico diseño encaja en la palma de la mano con suavidad y su estética permite que se integre sutilmente con la decoración de los ambientes.

Disponible en 7 modernos colores que maximizan el nivel de personalización:

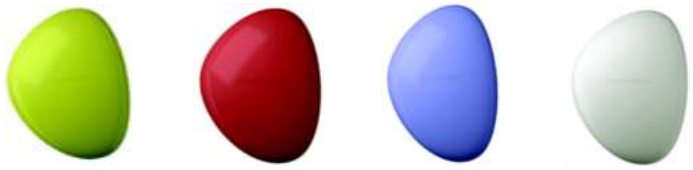

Citron Poppy Cobalt Clear Frost

Pewter Frost Black Matte White

4.5.2.3 Soporte de pared

El elegante soporte de pared permite instalar el control en una ubicación fija. Su diseño minimalista se incorpora discretamente dentro de los espacios. Disponible en 2 colores que se pueden combinar con el control remoto.

Black White

Este documento contiene información, imágenes, gráficos, fotografías e ilustraciones protegidas por la normatividad de derecho de autor que son de propiedad exclusiva de Hunter Douglas de Colombia S.A.
Queda estrictamente prohibida la utilización, copia, reimpresión o reproducción parcial o total por cualquier medio sin la autorización expresa de Hunter Douglas de Colombia S.A.

4.5.2.4 HUB + Aplicación Power View®

- Permite disfrutar de un control más preciso por medio de su aplicación exclusiva. La aplicación PowerView® está disponible en dispositivos móviles Apple iOS y Android. El HUB PowerView® que se conecta al Router WiFi del hogar actúa como el sistema nervioso para todo el conjunto de motorización PowerView®.
- Escenarios que se activan en horarios previamente programados o en cualquier otro momento deseado por el usuario, logrando que el uso de las cortinas sea más simple y eficiente .
- Control de manera remota desde cualquier lugar del mundo, activando los escenarios desde un dispositivo móvil*.
- Personalización de la aplicación para que cada espacio sea único como quien lo usa, seleccionando una descripción, color e ícono a gusto del cliente.
- El HUB incluye todo lo necesario para conectarse al router del hogar, más una repetidora de señal que permitirá ampliar el rango de cobertura.
- El HUB funciona también como dispositivo de integración con otros sistemas de automatización a través de soluciones IP, RS232 o Cloud to Cloud. Consulte el listado de drives para integración en la página www.hunterdouglas.com.co

*Para el uso de esta función, tanto el dispositivo móvil como el HUB deben contar con conexión a Internet.

Este documento contiene información, imágenes, gráficos, fotografías e ilustraciones protegidas por la normatividad de derecho de autor que son de propiedad exclusiva de Hunter Douglas de Colombia S.A.
Queda estrictamente prohibida la utilización, copia, reimpresión o reproducción parcial o total por cualquier medio sin la autorización expresa de Hunter Douglas de Colombia S.A.

5. ENTRADAS DE LUZ QUANTUM

Accionamientos Manuales

Accionamiento	Tubo (mm)/Mecanismo	Entradas de luz (mm)	
		A	B
Q31/Q37	31 y 37 mm/Cadena	22	19
	31 y 37 mm/Bastón	35	19
Q50	50 mm/Cadena	22	19
Q Max	62 mm/Cadena	25	23

Accionamientos Motorizados

Accionamiento	Tubo (mm)/Mecanismo	Entradas de luz (mm)	
		A	B
Q50	50/Motor PowerView® Q50	22	19
Q Max	62/Motor PowerView® Max-Xtreme	28	23
Q Xtreme	70/Motor PowerView® Max-Xtreme	29	23

Accionamientos Manuales y/o Motorizados con conector

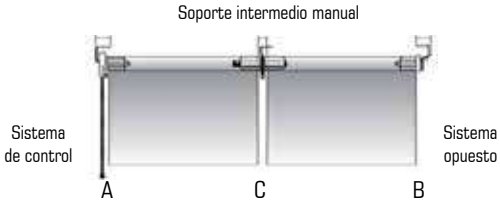

Accionamiento	Tubo (mm)/Mecanismo	Entradas de luz (mm)		
		A	B	C
Q31	Cadena: Conector 180°/ Alineador	22	19	30-70 / 30-340
Q37	Cadena: Conector 180°/ Alineador	22	19	30-70 / 30-340
Q50	Cadena:Conector 180°/ Alineador	22	19	
	Motor:Conector 180°/ Alineador	25	23	
Q Max	Cadena: Conector 180° Max/ Alineador Max	25	23	24-43/
	Motor: Conector 180° Max/ Alineador Max	28	23	

*NOTA: La dimensión C depende del tipo de soporte intermedio que se utilice. Para revisar las opciones disponibles remitase a la sección 3.2.5 Conectores y alineadores de este Manual técnico sección "Conectores y alineadores"

Este documento contiene información, imágenes, gráficos, fotografías e ilustraciones protegidas por la normatividad de derecho de autor que son de propiedad exclusiva de Hunter Douglas de Colombia S.A.
Queda estrictamente prohibida la utilización, copia, reimpresión o reproducción parcial o total por cualquier medio sin la autorización expresa de Hunter Douglas de Colombia S.A.

20. TIPOS DE INSTALACIÓN

Quantum 31: Cadena de Control y Bastón

- Soporte Instalación Medio Básico y Aluminio que permiten instalación a techo o pared.

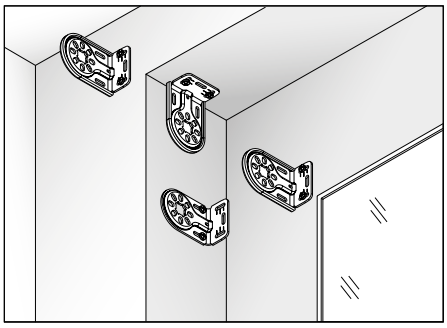

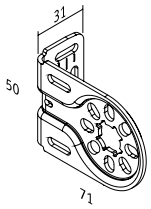

*medidas en mm

- Soporte Instalación Medio Cenefa Recta o Curva Pequeña que permiten instalación a techo o a pared

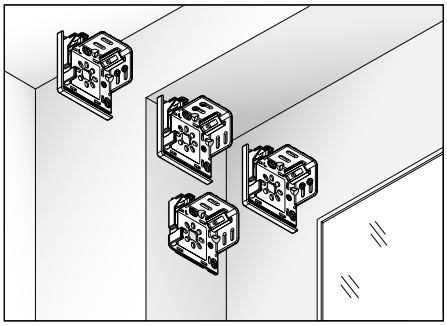

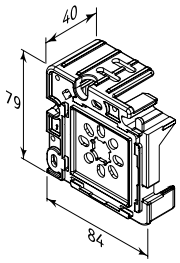

*medidas en mm

- Soporte Instalación Cenefa Recta o Curva Grande que permiten instalación a Techo o a Pared

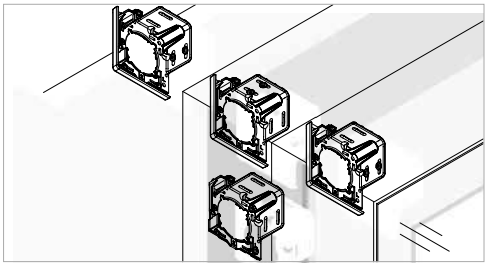

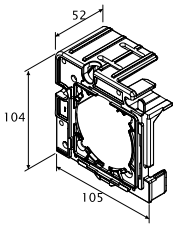

*medidas en mm

Este documento contiene información, imágenes, gráficos, fotografías e ilustraciones protegidas por la normatividad de derecho de autor que son de propiedad exclusiva de Hunter Douglas de Colombia S.A.
Queda estrictamente prohibida la utilización, copia, reimpresión o reproducción parcial o total por cualquier medio sin la autorización expresa de Hunter Douglas de Colombia S.A.

Quantum 37: Cadena de Control y Bastón

- Soporte Instalación Largo Básico y Aluminio que permiten instalación a techo o pared.

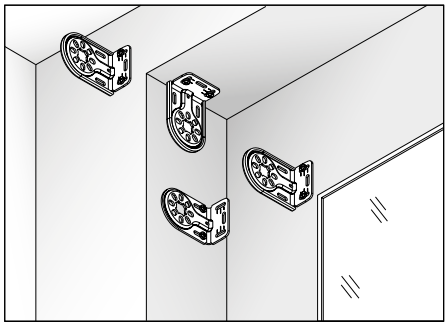

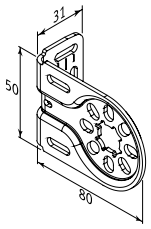

*medidas en mm

- Soporte Instalación Cenefa Recta o Curva Pequeña que permiten instalación a techo o a pared

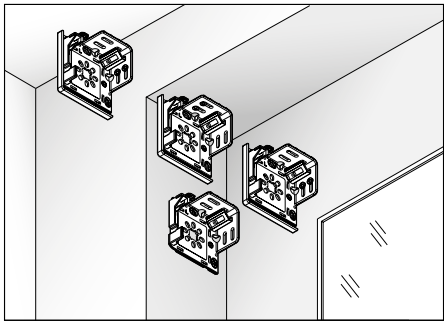

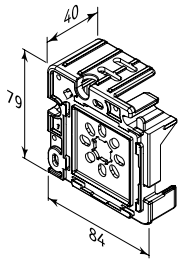

*medidas en mm

- Soporte Instalación Cenefa Recta o Curva Grande que permiten instalación a Techo o a Pared

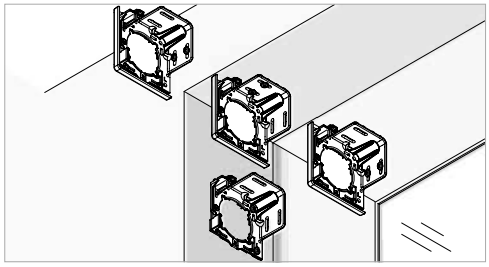

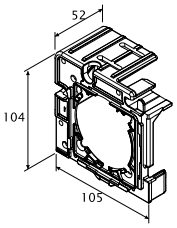

*medidas en mm

Este documento contiene información, imágenes, gráficos, fotografías e ilustraciones protegidas por la normatividad de derecho de autor que son de propiedad exclusiva de Hunter Douglas de Colombia S.A.
Queda estrictamente prohibida la utilización, copia, reimpresión o reproducción parcial o total por cualquier medio sin la autorización expresa de Hunter Douglas de Colombia S.A.

Quantum 50: Cadena de Control y Motor

- Soporte Instalación Largo Básico y Aluminio que permiten instalación a techo o pared.

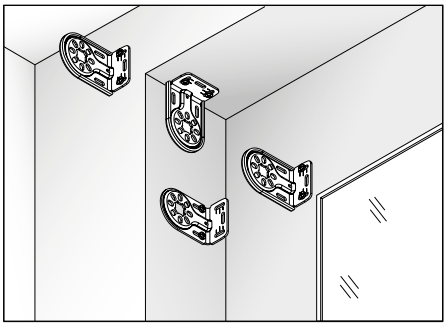

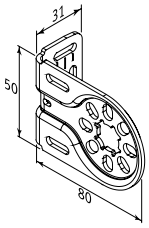

*medidas en mm

- Soporte Instalación Cenefa Recta o Curva Pequeña que permiten instalación a techo o a pared

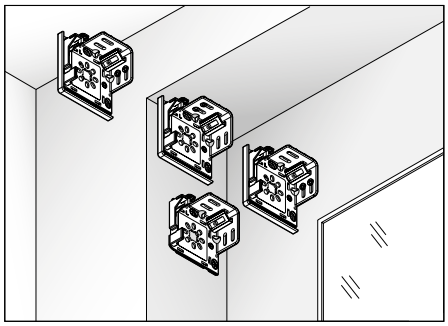

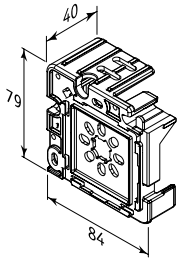

*medidas en mm

- Soporte Instalación Cenefa Recta o Curva Grande que permiten instalación a Techo o a Pared

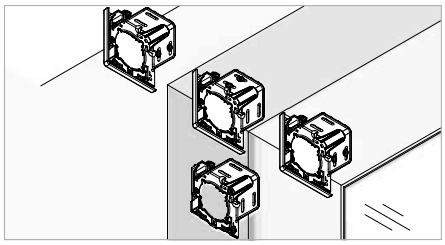

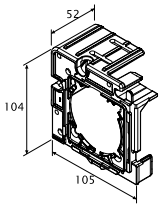

*medidas en mm

HunterDouglas

Este documento contiene información, imágenes, gráficos, fotografías e ilustraciones protegidas por la normatividad de derecho de autor que son de propiedad exclusiva de Hunter Douglas de Colombia S.A.
Queda estrictamente prohibida la utilización, copia, reimpresión o reproducción parcial o total por cualquier medio sin la autorización expresa de Hunter Douglas de Colombia S.A.

Quantum Max: Cadena de Control y Motor

- Soporte Instalación Max que permiten instalación a techo o pared. Este soporte incluye un mecaniscmo de seguridad para ajustar la cortina. Una vez sea instalada, los seguros deben cerrarse.

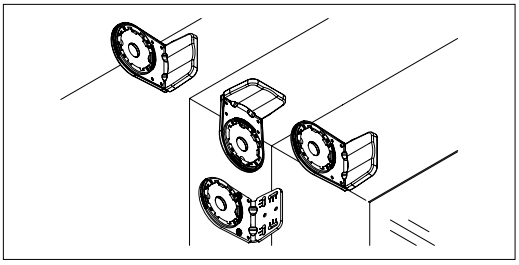

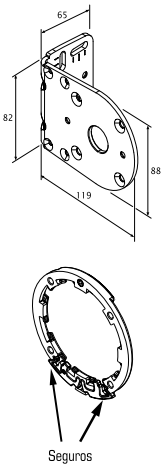

- Soporte Instalación Cenefa Recta o Curva Grande que permiten instalación a Techo o a Pared

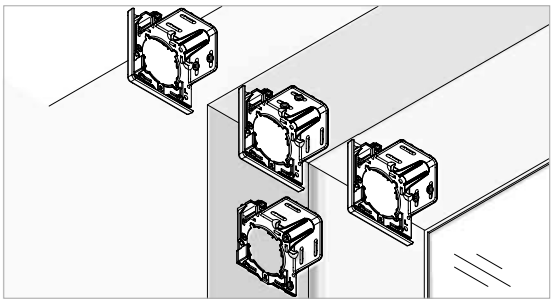

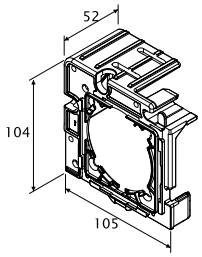

*medidas en mm

- Quantum Xtreme: Motor

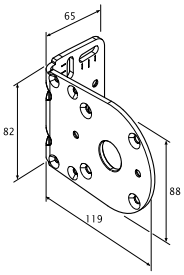

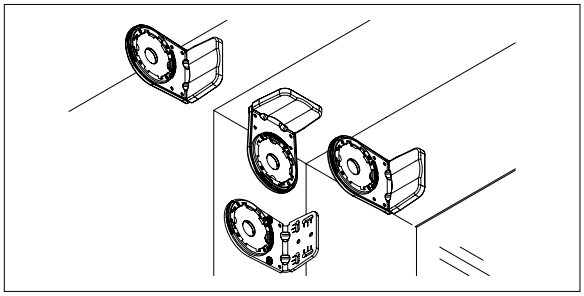

*medidas en mm

Este documento contiene información, imágenes, gráficos, fotografías e ilustraciones protegidas por la normatividad de derecho de autor que son de propiedad exclusiva de Hunter Douglas de Colombia S.A.
Queda estrictamente prohibida la utilización, copia, reimpresión o reproducción parcial o total por cualquier medio sin la autorización expresa de Hunter Douglas de Colombia S.A.

21 ESPACIOS DE INSTALACIÓN REQUERIDOS

Quantum 31: Cadena de control y Bastón
Soporte Instalación Medio Básico y Aliminio

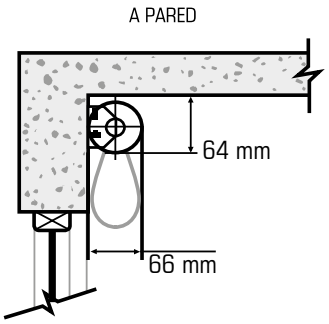

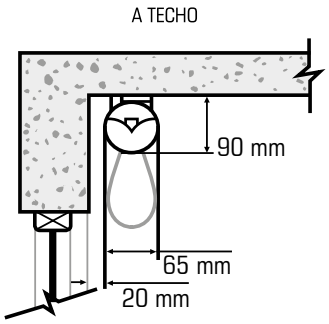

Quantum 37 y Quantum 50
Soporte Instalación Largo Básico y Aliminio

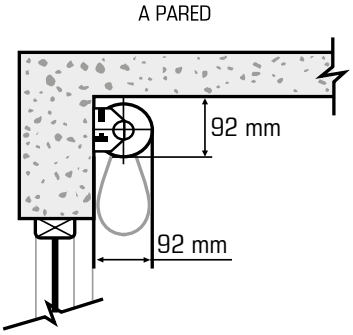

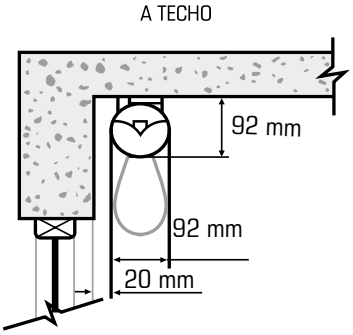

Quantum Max
Soporte Instalación Max

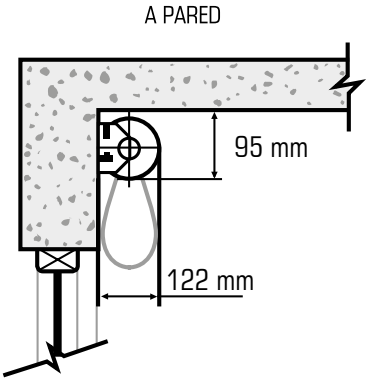

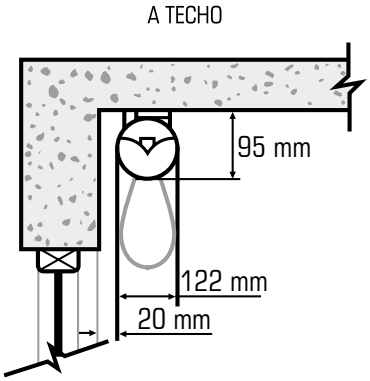

Este documento contiene información, imágenes, gráficos, fotografías e ilustraciones protegidas por la normatividad de derecho de autor que son de propiedad exclusiva de Hunter Douglas de Colombia S.A.
Queda estrictamente prohibida la utilización, copia, reimpresión o reproducción parcial o total por cualquier medio sin la autorización expresa de Hunter Douglas de Colombia S.A.

CENEFA RECTA O CURVA PEQUEÑA

A PARED

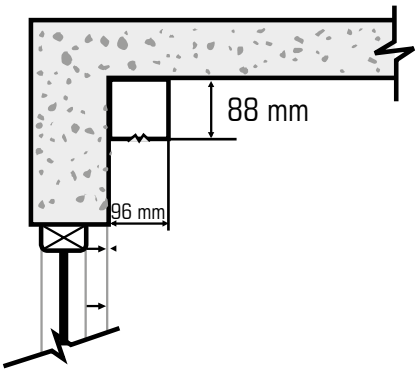

A TECHO

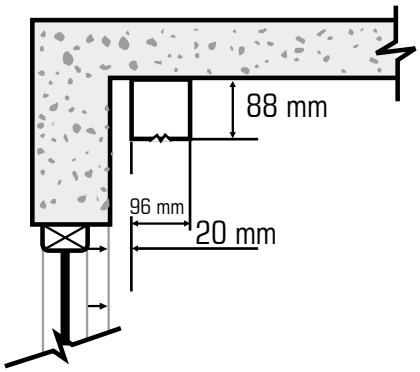

CENEFA RECTA O CURVA GRANDE

A PARED

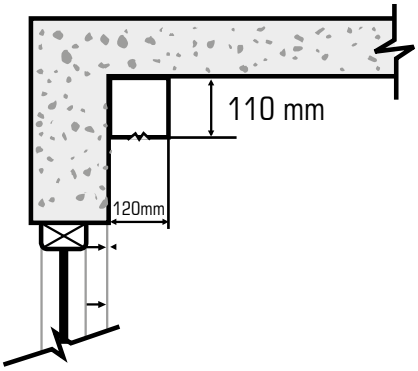

A TECHO

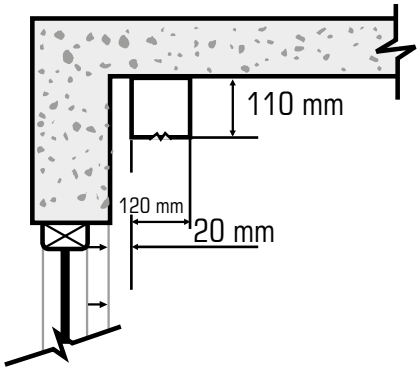

Quantum Xtreme
Soporte Instalación Xtreme

A PARED

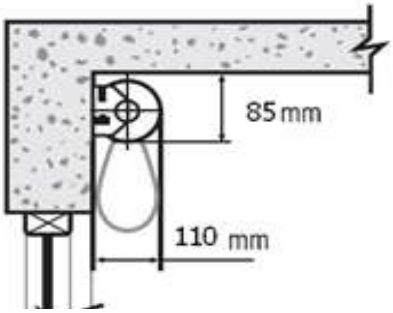

A TECHO

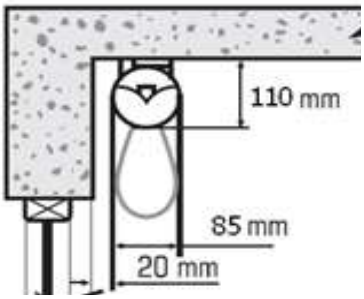

Este documento contiene información, imágenes, gráficos, fotografías e ilustraciones protegidas por la normatividad de derecho de autor que son de propiedad exclusiva de Hunter Douglas de Colombia S.A.
Queda estrictamente prohibida la utilización, copia, reimpresión o reproducción parcial o total por cualquier medio sin la autorización expresa de Hunter Douglas de Colombia S.A.

5. MANTENIMIENTO Y LIMPIEZA

La cortina Quantum de Hunter Douglas. es un producto de alta eficiencia en el control de la luz y la privacidad. Para que este producto conserve sus características y condiciones intactas, sugerimos realizar un proceso periódico de limpieza mínimo una vez por semana, evitando al mismo tiempo el deterioro prematuro.

5.1 PRECAUCIONES

- El uso de solventes o de soluciones químicas y abrasivos no es recomendado. Esto causará daños al producto que no son cubiertos por la garantía.
- No lavar con agua. No aplicar lavado ultrasonido.
- Proceso de limpieza de inyección/extracción puede ser empleado con metodologfa de lavado en seco (dry-cleaning) únicamente.
- Cuando se realice la limpieza de los vidrios de la ventana y emplee algún tipo de químico, jabón o solvente, evite rociar directamente dicho elemento a la ventana. Humedezca siempre el paño que empleará para hacer la limpieza: de esta manera la tela no entra en contacto con el químico.

5.2 LIMPIEZA

Las Cortinas Enrollables Hunter Douglas son un producto de insuperable calidad: sin embargo es importante realizar un proceso periódico de limpieza mínimo una vez por semana para evitar el deterioro prematuro del producto.

CÓMO CONSERVAR SU CORTINA IMPECABLE

- Retire el polvo de la superficie empleando un plumero limpio.
- Podrá emplear una aspiradora siempre y cuando tenga disponible una boquilla suave, como un cepillo circular.
- Emplee un secador de pelo o aire comprimido: para retirar el polvo que se acumula sobre la tela. Nunca emplee aire caliente.
- Emplee este mismo sistema para retirar el polvo que se acumula dentro del cabezal. Si usted repite, por lo menos semanalmente este proceso, su cortina podrá conservarse en óptimas condiciones por más tiempo.
- En caso de requerir una limpieza más profunda, contacte a nuestro departamento de servicio al cliente para asesoría.

Este documento contiene información, imágenes, gráficos, fotografías e ilustraciones protegidas por la normatividad de derecho de autor que son de propiedad exclusiva de Hunter Douglas de Colombia S.A.
Queda estrictamente prohibida la utilización, copia, reimpresión o reproducción parcial o total por cualquier medio sin la autorización expresa de Hunter Douglas de Colombia S.A.

6. INFORMACIÓN IMPORTANTE

ASEGÚRESE DE ENTENDER Y COMUNICAR CON CLARIDAD AL COMPRADOR FINAL LO SIGUIENTE:

- Advierta que la cortina terminada puede presentar una variación de más o menos 5 mm con respecto a las medidas solicitadas.
- Tenga en cuenta que cada una de las versiones de cortina Quantum enrollable Hunter Douglas operan con perfilería y accesorios de instalación de diámetros diferentes. En consecuencia la apariencia de las cortinas, incluso de la misma medida, variará totalmente entre cada una de las versiones.
- Antes de enviar su pedido, asegúrese de ordenar la cortina Quantum enrollable en la versión que requiere. La fábrica no realizará cambios de componentes ni producto terminado como garantía. En estos casos cualquier cambio requiere modificaciones en el producto como acabado final.
- Los componentes empleados para ensamblar cada versión de cortina Quantum enrollable Hunter Douglas difieren entre sí en sus especificaciones técnicas. Por este motivo no se podrán realizar intercambios, mezclas, ni adaptaciones de componentes en las cortinas. Cualquier adaptación del producto genera la anulación de la garantía.
- Todos los daños causados en las piezas de los sistemas motorizados, generados por un proceso de instalación inadecuado no serán cubiertos por la garantía.
- En casos en que las cortinas motorizadas sean conectadas a sistemas de automatización o consolas inteligentes asegúrese de la compatibilidad de los componentes (voltaje y operación). Daños causados por procesos de instalación inadecuados en los que intervienen componentes externos a los de Hunter Douglas no serán atendidos como garantía. La fábrica podrá proveer especificaciones técnicas detalladas de los sistemas motorizados y sus componentes, más no de esquemas de cableado, instalación y programación de sistemas de automatización ajenos a Hunter Douglas.
- Todos los sistemas motorizados de 110 voltios exigen conexión de polo a tierra, cuya función es proteger el motor de cambios bruscos en el voltaje. La omisión de esta conexión en la obra ocasiona la anulación de la garantía.
- Tenga en cuenta que las cortinas Enrollables Hunter Douglas involucran textiles de la más alta calidad y con diferentes niveles de apresto, que se comportan de manera natural. Por esto es posible percibir leves ondulaciones en el cuerpo de la cortina y en los puntos donde se aplican soldaduras (cortinas de gran tamaño) y cortes.
- Hunter Douglas se reserva el derecho de modificar o cambiar los componentes y las especificaciones del producto sin previo aviso.
- El patrón de algunos tejidos puede verse alterado en función de la medida de la cortina. Por favor verifique en las tablas de lista de precios de cada colección los cambios de dirección en la tela.
- Todas las telas pueden presentar cambios de tonalidad y color con respecto al libro de telas. De igual forma estos cambios se pueden presentar entre diferentes lotes de fabricación de las telas, diferencias que a su vez son transmitidas a la cortina terminada.
- El sistema de nivelación ayuda a mejorar las condiciones de la superficie de instalación, aunque no se pretende que sea una solución definitiva.

Este documento contiene información, imágenes, gráficos, fotografías e ilustraciones protegidas por la normatividad de derecho de autor que son de propiedad exclusiva de Hunter Douglas de Colombia S.A.
Queda estrictamente prohibida la utilización, copia, reimpresión o reproducción parcial o total por cualquier medio sin la autorización expresa de Hunter Douglas de Colombia S.A.